EL(CKSG)系列干式电抗器

使用说明书

成都久容电力科技有限公司

目录

1、产品概述.....3
2、执行标准.....3
3、型号说明.....3
4、使用环境.....3
5、技术参数.....3
6、验收试验.....4
7、安装说明.....5
8、发货包装与存储.....6
9、环保及其他:.....6

1、产品概述

本产品用于低压配电系统中，与并联电容器组相串联，用以抑制系统电压波形畸变，从而改善系统电压质量和保证电力系统安全运行。抑制流过电容器组的谐波电流和限制合闸涌流，从而保护电容器组安全可靠运行。适用于电力系统，电气化铁道，冶金，化工，石油等防火要求较高，有电磁干扰和安装场地有限的城网变电站。

2、执行标准

本产品以国家标准GB/T 1094.6和国际标准 IEC289 为依据生产，质量可靠，运行稳定。

3、型号说明

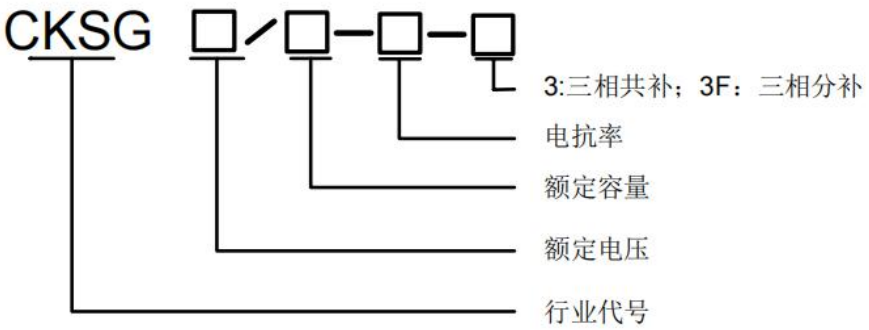

4、使用环境

4.1户内/户外（加防护壳）

4.2海拔不超过1000m（高海拔需要在订货时特殊注明）

4.3周围空气温度-40℃~+45℃

4.4相对湿度：日平均不大于95%，月平均不大于90%。

4.5周围空气不受腐蚀性或可燃性气体、水蒸气等污染，无剧烈性振动。

4.6无经常性的剧烈震动。

4.7禁止环境：禁止使用在易燃性、可燃性、爆炸性气体、液体或固体的危险环境

5、技术参数

5.1基本参数

过电流能力：1.7In

过电压能力：1.1Un

1.35In温升：≦40k

1.8In线性度：≧0.95

电感误差：±3%

噪音：≦40dB

5.2结构特点

1）该产品分为三相和单相，均为铁芯干式。

2）铁芯采用优质冷轧硅钢片，经高速冲床冲洗，具有毛刺小、规则均匀、叠片整齐美观，确保电抗器运行低温低噪音的性能；

3）线圈采用优质绝缘导线，经专用机器绕制，具有平正度好，外形美观的特点；

4）电抗器装配过程中，所有夹件经过防腐蚀处理，关键夹件采用无磁材料，并经预烘—真空浸漆— 热烘固化这一流程，使电抗器线圈及铁芯牢固成为一体，大大减少了运行时温升及噪声，有效提高了电抗器品质因数及减小谐波的效果。

5）电抗器外形尺寸参考标准柜体尺寸设计，体积小，接线方便，大大节约用户柜体成本投资。

5.3维护与保养

1）电抗器在正常使用时，除日常检查外尚需定期（如机器大修）检查，请参照下表实施，以防患于未然。

2）在检查时，不可无故拆卸或摇动端子。

3）检查与维修时必须断电、严禁带电操作！

检查日期		检查部位	检查事项	检查方法	判定标准
日常	定期				
O		夹具	是否松动	听觉(噪音是否增大)自测	拧紧
	O	绕组	对地绝缘电阻	兆欧表检查(2500v)	＞5MΩ
	O	铁芯	锈蚀	除锈	恢复防锈功能
O		绝缘体	老化失去绝缘性能	目测	更换

6、验收试验

验收实验用于验证装置在运输过程中未受到损失，确保要安装的装置是良好的。购买方负责试验。在有条件时，推荐进行下列项目的实验：

6.1外观及结构检查。

6.2绕组电阻测量。

6.3绝缘电阻测量

6.4工频耐压试验。

6.5声级测量。

7、安装说明

7.1产品示意图

电抗器应安装在通风良好的场所，采用柜内安装为宜，并与周围相邻物品或挡板必须保持足够的安全空间，安装如下图所示,具体尺寸详见我司的电抗器外形尺寸表。

外形示意图

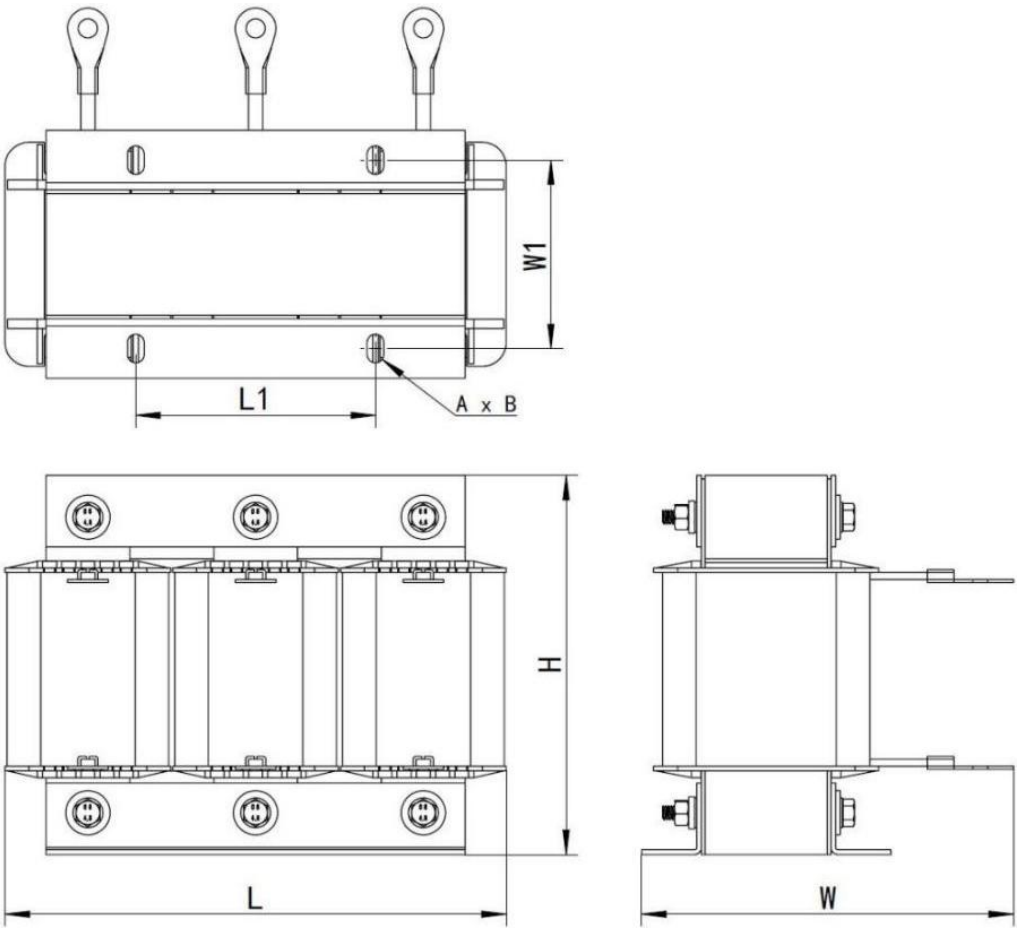

接线图及标识

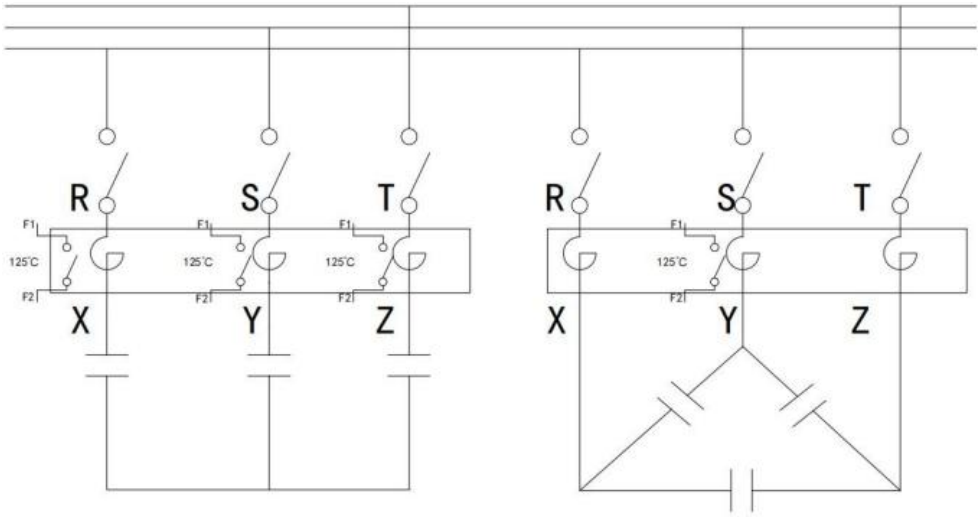

分补接法　　共补接法

7.2注意事项：

1）接通电源后，不可实施配线、检查等作业；

2）电抗器通电后，勿接触各裸露端子，以免触电危险；

3）使用时，电抗器的接地请依据国家电器安全规定和其它有关标准正确，可靠的接地。

8、发货包装与存储

8.1 所有产品均需按照相关标准进行出厂检验。结构功能、符合要求时，方可进行包装和存放。

8.2 包装箱上有运输标志，装置包装在长距离运输过程中，采取防雨、防潮、防震措施。

8.3 用户收到产品后，需检查各个包装的外观，确认无损伤，并且装箱单上所列全部内容无遗漏。

8.4 若验货后还需转运或长期储存，需将包装箱恢复至原始状态。

8.5电抗器购入后如若不立即使用，需暂时保管或长期储存时，应做到下述各项：

（1）应按标准规范所规定温度范围内且无潮、无金属粉尘且通风的场所。

（2）如果超过一年仍未使用，则应进行绝缘测试且绝缘电阻不得小于 5MΩ并实施耐压试验。

9、环保及其他

产品中使用的塑壳，金属等生物可降解材料，在生产、使用及废品处理等过程中不会对环境产生污染，报废后须由资质的单位进行回收处理。