HT-LH301湿度变送器

外型尺寸（mm）：

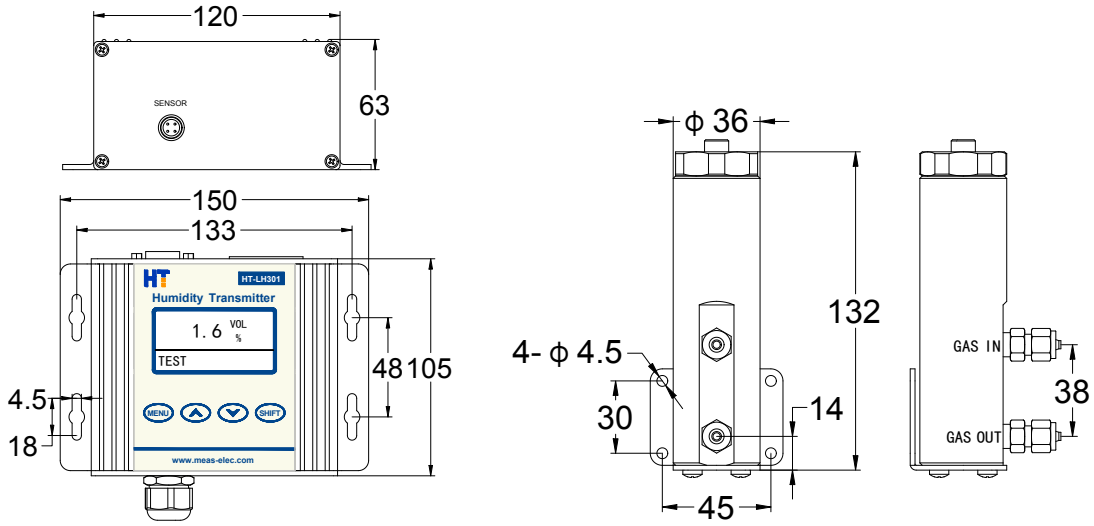

仪表部分　　探头部分

技术特点：

- 测量原理：电容式
- 显示方式：128×64 点阵 OLED
- 测量范围：体积绝对湿度：0~40.0%VOL

  质量绝对湿度：0~400g/m³

  相对湿度：0~100%RH

  高温露点：-20~+100℃

（默认：体积绝对湿度，只能同时显示一种模式，订货时请加以说明）

- 测量精度：≤±1.5%FS（综合精度，露点精度≤±0.5℃）
- 分 辨 率：高温露点 0.1℃，相对湿度和绝对湿度 0.1%

- 重 复 性：≤±1.0%FS
- 响应时间：T_{90}＜30S
- 输出接口：4-20mA.DC（非隔离输出，负载电阻＜1KΩ）
  1路可编程干触点型无源报警输出，触点最大容量AC220V/2A
- 通讯方式：RS485（默认）或 RS232
- 工作电源：DC24V±10%，100mA
- 采样方式：通入式
- 样气温度：0~170℃
- 采样接口：NPT1/8-Φ6 不锈钢快拧（316L）
- 规格尺寸：仪表 63mm×150mm×105mm（H×W×D）
- 安装尺寸：仪表 133mm×48mm（W×D）
- 传感器寿命：＞24 个月（正常使用条件下）
- 仪器重量：净重 1.5Kg
- 安装方式：仪表：背板安装，探头：壁挂式

仪器特点：

a. 高亮 OLED 主动发光显示，显示直观；

b. 原装进口传感器，能有效保证仪器精度和使用寿命；

c. 菜单锁定功能，防止误操作改变仪表参数，影响其性能；

d. 体积绝对湿度、质量绝对湿度、相对湿度、高温露点 4 种显示模式随意切换；

e. 内部带温度补偿功能，减小温度变化对湿度测量精度的影响。

应用场合：

广泛应用于在线烟气检测 CEMS 脱硫设备、电厂等场合湿度及露点的测量分析。

订货须知（用户订货时请注明）

- 测量范围
- 显示模式（体积绝对湿度、质量绝对湿度、相对湿度、高温露点）**只能同时显示一种模式**