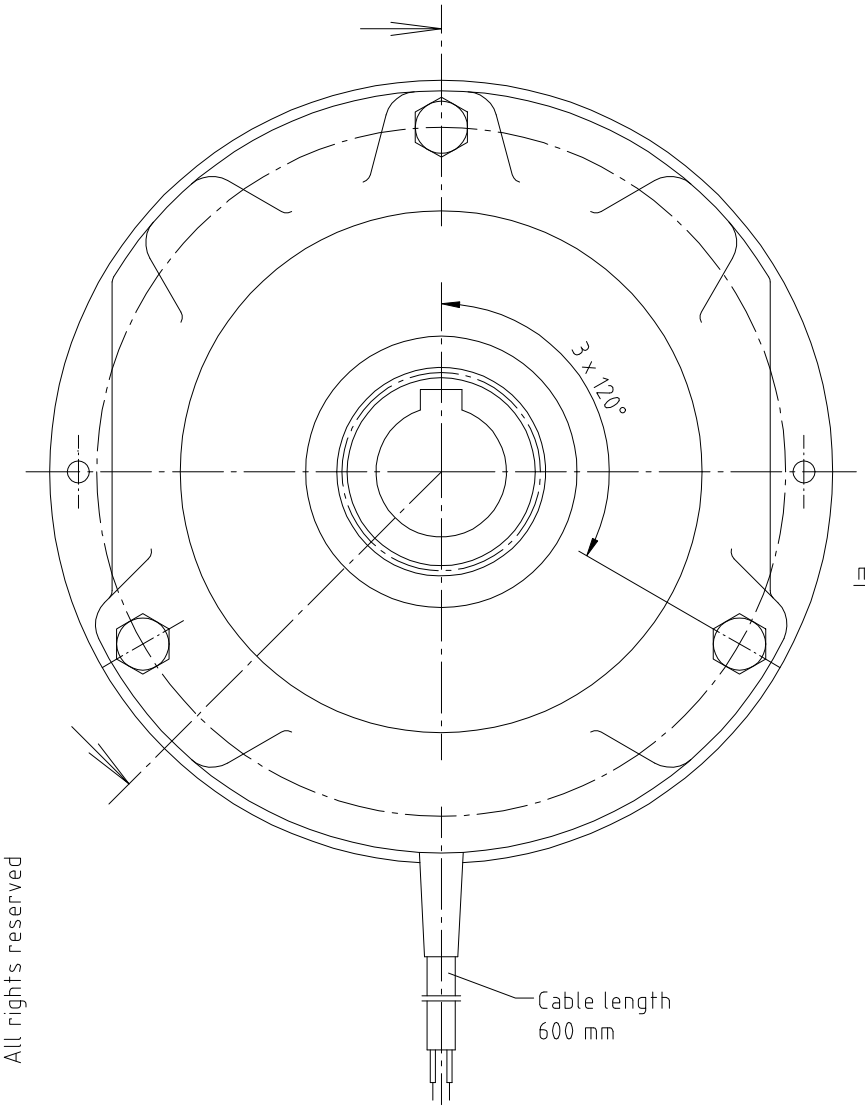


Hub bore:

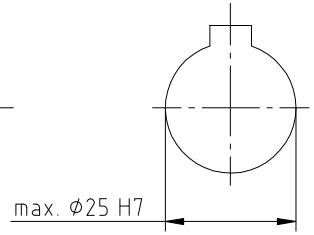


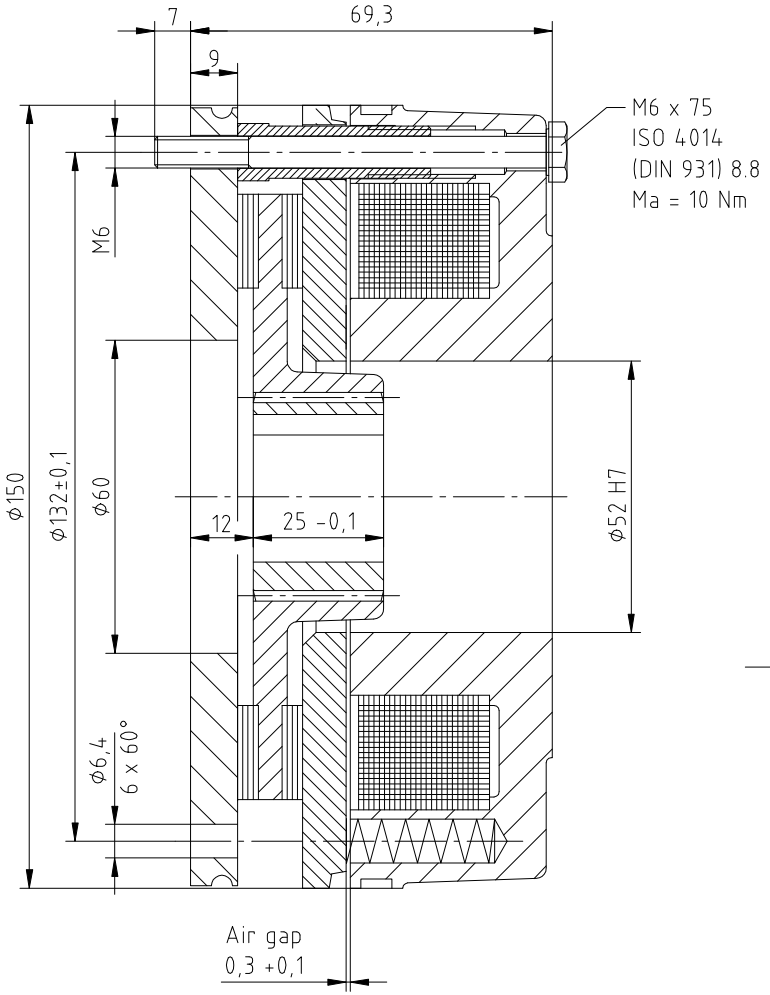


Für diese technische Unterlage behalten wir uns alle Rechte vor
All rights reserved

## Technical features:

| Voltage (VDC) | Braking torque (Nm) | Number of springs | Power (W) | Size |
|---|---|---|---|---|
| 205 | 17 | 3 | 42 | FDB 15 |
| | 23 | 4 | | |
| | 28 | 5 | | |
| | 40 | 7 | | |

| | | | | | | | |
|---|---|---|---|---|---|---|---|
| | | | | | | Oberfläche | Maßstab 1:1 |
| | | | | | Datum | Name | |
| | | | | Bearb. | 01.12.2008 | Bonacker | Fail safe brake FDB 15 F |
| | | | | Gepr. | 01.12.2008 | Möller | IP 54 |
| | | | | Norm | | | |
| | | | | PRECIMA Magnettechnik | | | FDB 15 |
| Zust. | Änderungen | Datum | Name | Dateiname FDB15.dwg | | | |

Position – Menge –

Blatt –
Bl