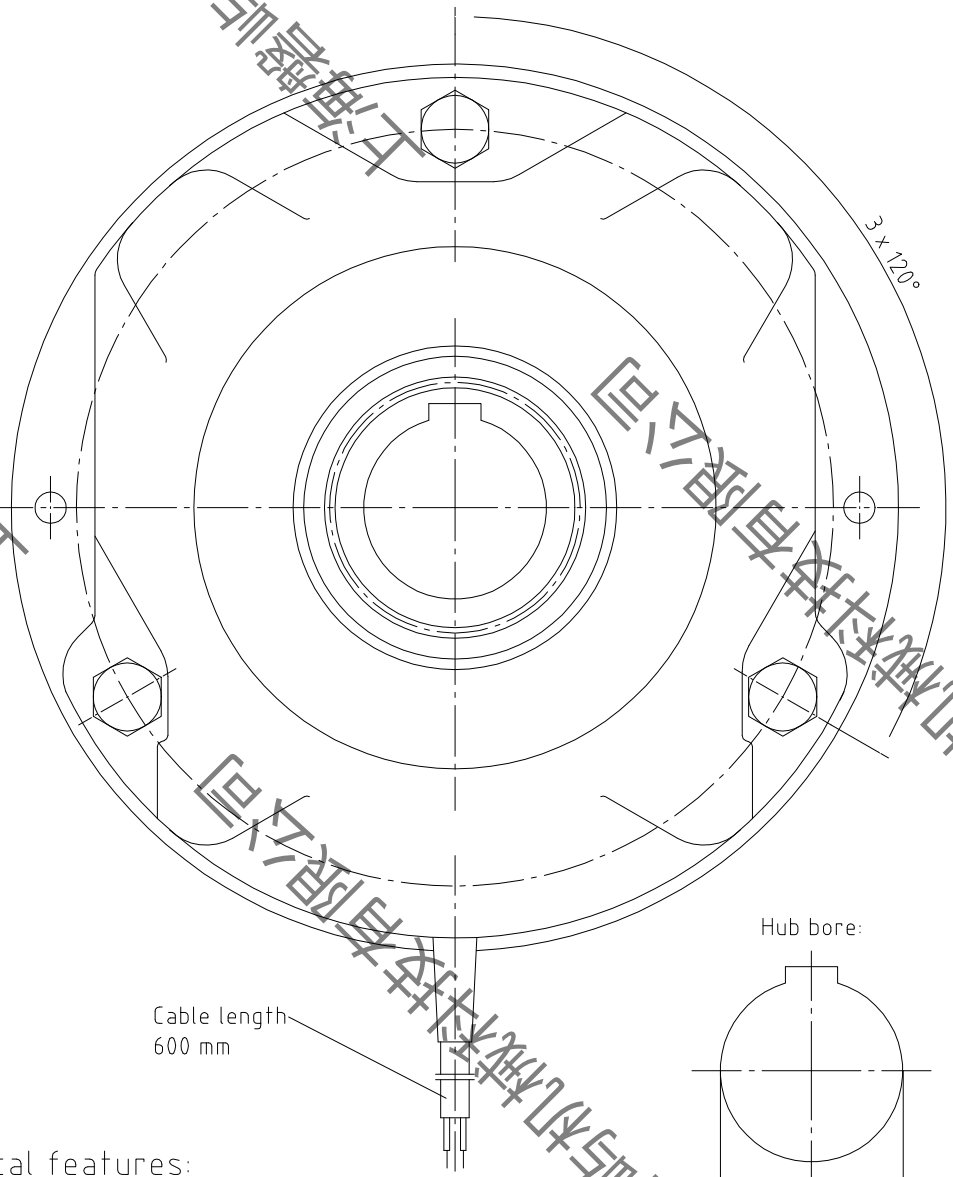

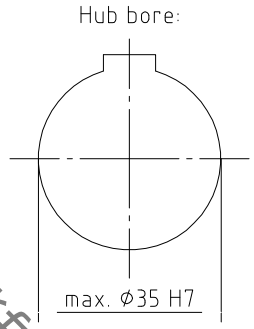

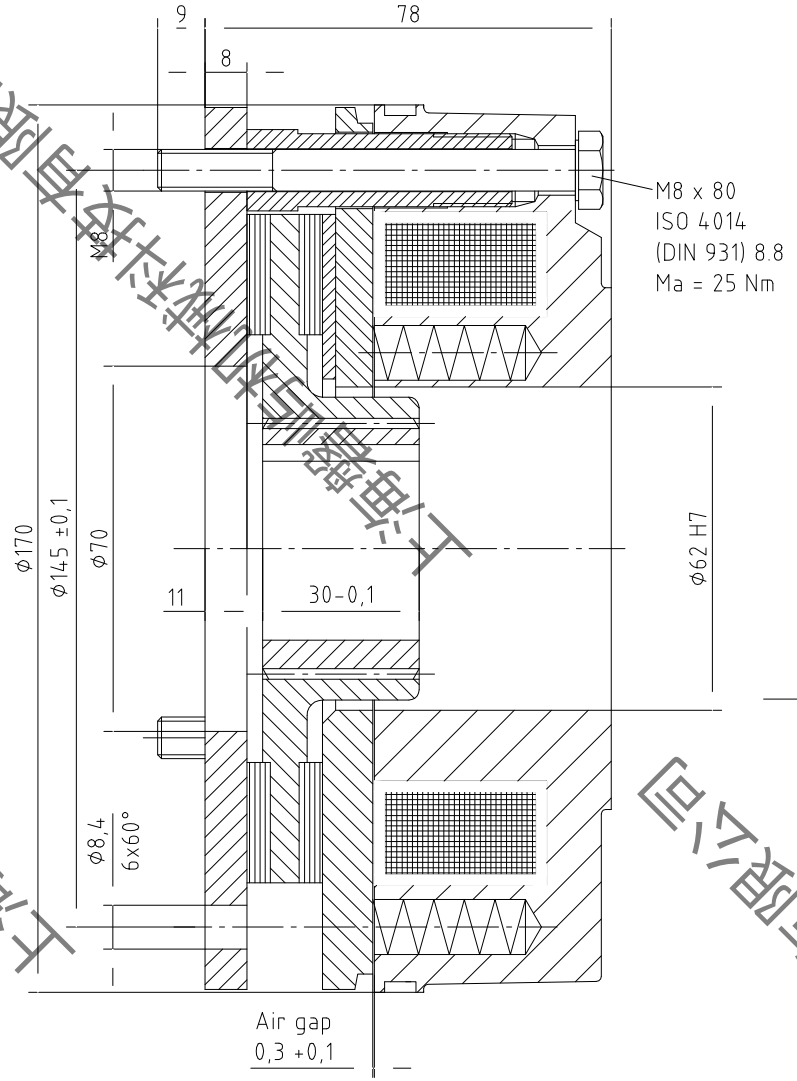

Für diese technische Unterlage behalten wir uns alle Rechte vor
All rights reserved

Technical features:

Voltage (VDC)	Braking torque (Nm)	Number of springs	Power (W)	Size
205	26	3	50	FDB 17
	34	4		
	43	5		
	60	7		

					Oberfläche	Maßstab 1:1	Position – Menge –
				Datum	Name		
				Bearb. 01.12.2008	Bonacker	Fail safe brake FDB 17 F	
				Gepr. 01.12.2008	Möller	IP 54	
				Norm			
				PRECIMA Magnettechnik		FDB 17	Blatt – Bl
Zust.	Änderungen	Datum	Name	Dateiname FDB17.dwg			

上海德尚知识产权有限公司