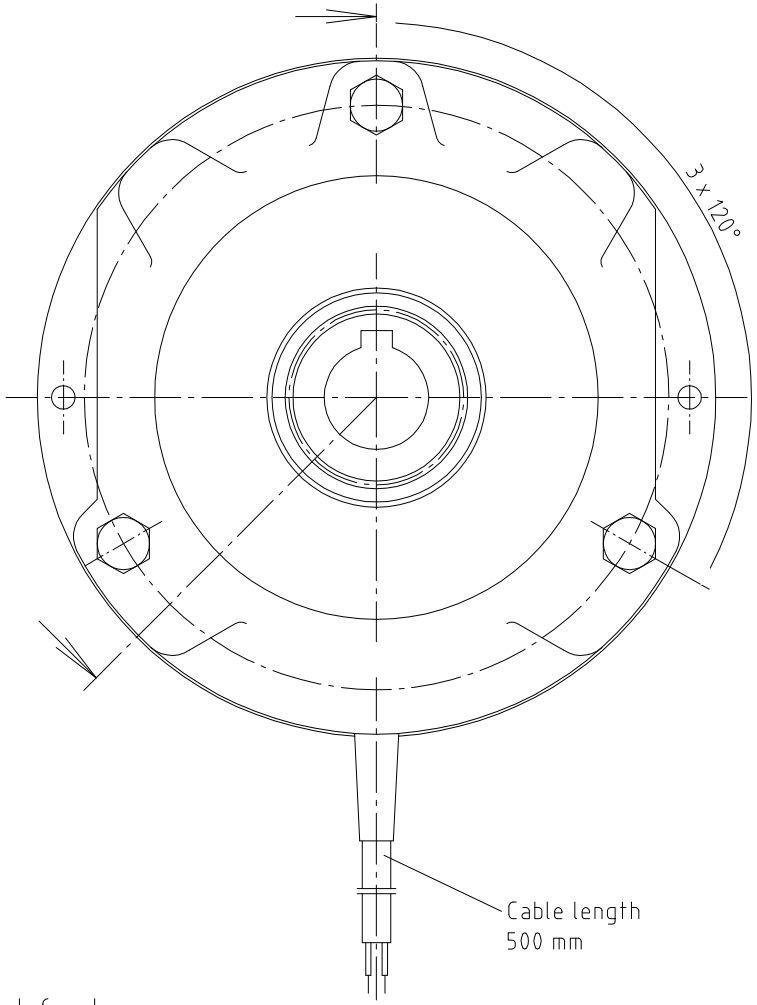

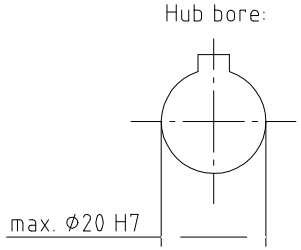

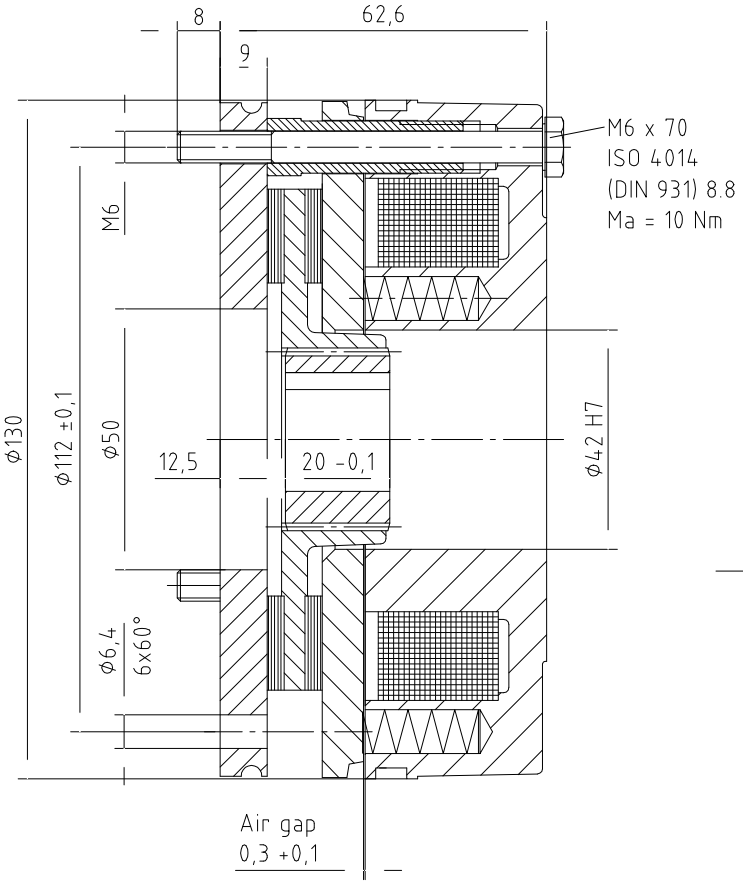

Technical features:

Voltage (VDC)	Braking torque (Nm)	Number of springs	Power (W)	Size
205	8	3	34	FDB 13
	12	4		
	14	5		
	20	7		

Für diese technische Unterlage behalten wir uns alle Rechte vor
All rights reserved

					Oberfläche	Maßstab 1:1	Position –	Menge –
						–	–	
				Datum	Name	Fail safe brake FDB 13 F		
				Bearb. 01.12.2008	Bonacker			
				Gepr. 01.12.2008	Möller	IP 54		
				Norm				
				PRECIMA Magnettechnik		FDB 13		Blatt –
Zust.	Änderungen	Datum	Name	Dateiname FDB13.dwg				Bl