奇创彩晶® QCTFT

工业显示控制设备系统解决方案

QC-215PPC

(T256Ca)

行业款被动散热工业平板电脑

采用21.5＂工业级多点电容触摸，Intel® Core™ i5-6200U平台

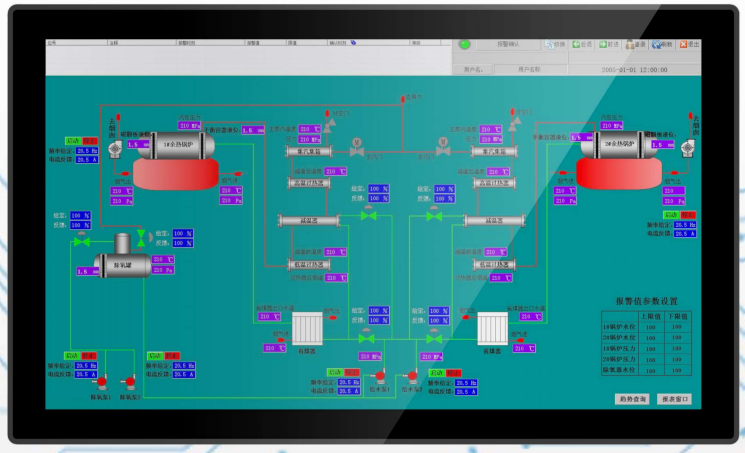



- 板载Intel® Core™ i5-6200U高性能低功耗双核四线程处理器，主频最大可以达到2.4GHz
- 21.5英寸 LED背光显示屏，前面框支持IP65防护等级
- 注塑前壳和铝合金型材后壳使其轻薄、坚固稳定、散热效果更好
- 工业级多点电容触摸屏
- 内置Mini-PCIe支持多种模块扩展
- 支持双千兆网口
- 宽压DC12-24V 输入，紧固型航空接口
- 内置1 x 2.5寸HDD可扩充支架
- 支持倒装式和标准VESA安装













地址：北京市昌平区北七家镇宏福科技园10号院1号楼2016室
网址：http://www.qctft.com
电话：010-81730023/82895980
传真：010-81730023-808

■产品尺寸图

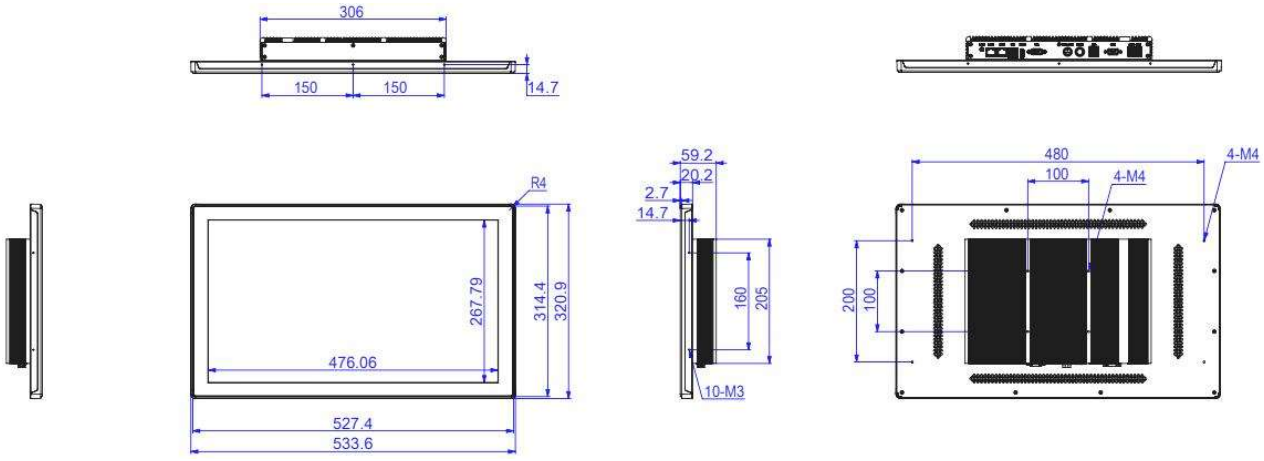

■产品规格参数

系统	
处理器	Intel® Core™ i5-6200U，主频2.4GHz
内存	1*SO-DIMM，DDR4 1866/2133MHz，最大可支持16G
存储	1 x SATA 1 x MSATA1 插槽，支持 MSATA 固态硬盘
图形	内建HD显卡，4K 高清显示
系统	Win7/Win8 /Win10/Linux
显示屏	
尺寸	21.5 "
分辨率	1920(H) x 1080(V)
屏幕比例	16:9
可视角	89° (T)/89° (B) /89° (L)/89° (R)
对比度	1000:1
亮度	300 cd/m² / 500cd/m² / 可选
背光	WLED
背光寿命	50000H
结构	
前框	注塑
后壳	铝
底板	镀锌铁板
安装方式	倒装式和标准VESA安装（100×100mm）
外形尺寸	533.6×320.9×59.2mm
电源	
电源输入	DC 12-24V

触摸屏	
触摸类型	电容触摸屏
触摸点数	10点
透光率	>90%
表面硬度	7H
使用寿命	50000H
外部接口	
串口	1 x RS232/RS485(COM2) 4 x RS232(COM1&COM3-5) (12P Phoenix)
USB	2 x USB 3.0 2 x USB 2.0
网口	2 x RJ45, Intel® I211 (10/100/1000 Mbps)
显示	1 xHDMI 1 x VGA
音频	1 x Audio, 板载Realtek ALC662 HD 音频解码控制器
开关	M12带灯金属开关
电源接口	M12航空接口
内部接口	
可扩展接口	1*8-bit GPIO 1*SPEAKER 1*MINI-PCIE(for WIFI/4G) 2*SIM
环境	
工作温度	-10°C ~ 60°C
存储温度	-20°C ~ 70°C
湿度	5% ~ 95%, 非凝结状态
前面板防护	IP65

■订购清单

	型号	配置
标配	QC-215PPC（T256Ca）	I5/4G/64G/2×USB3.0/2×USB2.0/2×LAN/HDMI/VGA/Audio/5×RS232
选配	内存4～16G/存储64G～1T/1×RS485/断电保护/4G/WIFI/宽温/高亮/GPIO等	

地址：北京市昌平区北七家镇宏福科技园10号院1号楼2016室
网址：http://www.qctft.com
电话：010-81730023/82895980
传真：010-81730023-808