奇创彩晶® QCTFT

工业显示控制设备系统解决方案

QC-190IPF

(2Ca-SX3)

壁挂款工业显示器

采用19＂工业级多点电容触摸





- 前面板达到IP65防护等级
- 采用铝合金型材面框和高强度全钢型箱体，坚固美观
- 工业级液晶显示屏，背光使用寿命长达50000小时
- 工业级多点电容触摸屏
- 支持DC12V或DC9～32V宽压输入，全面适应工业现场的不同环境
- 后置OSD薄膜控键，方便用户将显示屏幕调整到最佳使用状态
- 支持壁挂式、桌面式安装，预留标准VESA安装孔（100×100mm）













地址：北京市昌平区北七家镇宏福科技园10号院1号楼2016室
网址：http://www.qctft.com
电话：010-81730023/82895980
传真：010-81730023-808

■产品尺寸图

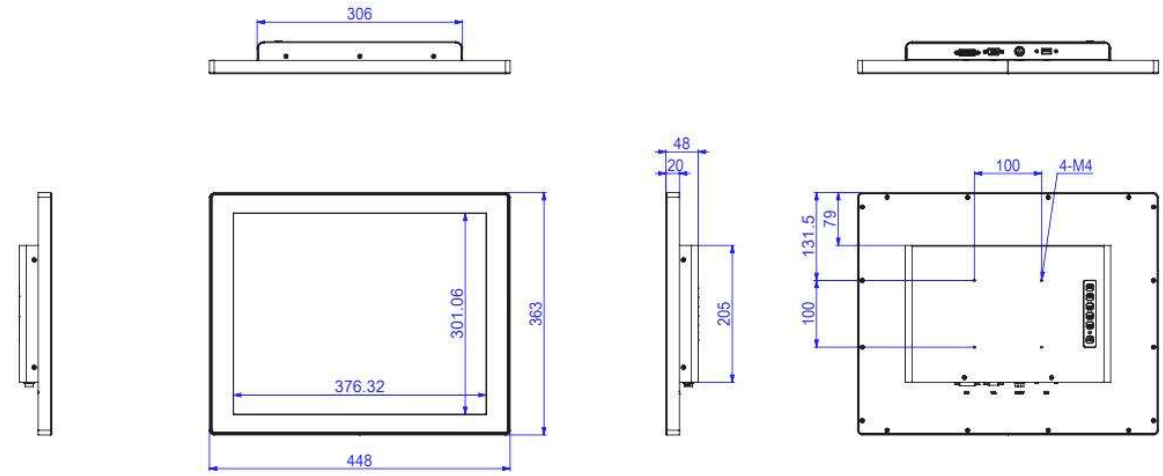

■产品规格参数

触摸屏	
触摸类型	电容触摸屏
触摸点数	10点
透光率	>90%
表面硬度	7H
使用寿命	50000H
显示屏	
尺寸	19 "
分辨率	1280(H) x 1024(V)
屏幕比例	5:4
可视角	85° (T)/85° (B)/ 80° (L)/80° (R)
对比度	1000:1
亮度	300 cd/m² / 500cd/m² / 可选
背光	WLED
背光寿命	50000H
结构	
前框	铝
后壳	镀锌铁板
安装方式	壁挂式、桌面式安装，预留标准VESA安装孔（100×100mm）
外形尺寸	448×363×48mm

外部接口	
显示	1 xDVI 1 x VGA
触摸接口	USB
电源接口	M12航空接口
菜单	
POWER	电源开关
LED	指示灯
END	确认操作并保存退出
RIGHT	右，增加数值
LEFT	左，减小数值
MENU	主菜单
AUTO	自动调节
环境	
工作温度	-10°C ~ 60°C
存储温度	-20°C ~ 70°C
湿度	5% ~ 95%, 非凝结状态
前面板防护	IP65
电源	
电源输入	DC 12V

■订购清单

标配	型号	配置
	QC-190IPF2Ca-SX3	壁挂款/1280*1024/亮度300/电容触摸/USB接口/DVI+VGA信号接口/DC12V输入
选配	宽温/高亮/信号接口可选HDMI、DP、AV等/宽压DC9-32V输入等	

地址：北京市昌平区北七家镇宏福科技园10号院1号楼2016室
网址：http://www.qctft.com
电话：010-81730023/82895980
传真：010-81730023-808