香港天宝实业有限公司
KINGMAX HOBBY Co., Limited

产品规格书

产品编号: ITEM NO.	CLS2511SP
产品名称： ITEM NAME:	Digital standard servo
产品图片 ： PRODUCT IMAGE:	

制订 (IMPLEMENTER)	审核 (CHECK)	批准 (APPROVAL)	日期 (DATE)

PROFESSIONAL SERVOS MANUFACTURER

ADD: Area 39, Wei Jian 2nd Road, Chashan Industrial, Chashan Town, Dong Guan City, Guang Dong Province, China. (zip code:523382)

TEL：0769-86866722 FAX:0769-81192252

Http://www.kingmaxhobby.com Email：sales@kingmaxhobby.com

1. 使 用 環 境 條 件

Apply Environmental Condition：

No.	项目	规格
1-1	保存溫度 Storage Temperature Range	-20℃～60℃
1-2	操作溫度 Operating Temperature Range	-10℃～50℃
1-3	操作電壓 Operating Voltage Range	5.0V~8.4V

2. 測 試 環 境

Standard Test Environment：

2-1	測試環境 Standard Test Environment	每一个检查必须是正常的温度和湿度进行测量，温度 25±5℃，相对湿度 65±10%,在按照本规范的标准测试条件下判断特征。

3. 外 觀 檢 查

Appearance Inspection：

No.	项目	规格
3-1	外觀尺寸 Outline Drawing	40.7*20.4*39.5
3-2	外觀 Appearance	无损坏，不允许影响功能
3-3	寿命 Life Time	＞500000次/负载(sub/load)

4. 電 氣 特 性

Electrical Specification (Function of the Performance)：

No.	Item	5.0V	6.0V	7.4V	8.4V
4-1	空載轉速 Operating speed (at no load)	0.15S/60°	0.13S/60°	0.11S/60°	0.10S/60°
4-2	空載最大電流 Running current (at no load)	500mA	600mA	750mA	880mA
4-3	堵转扭力 Stall torque (at locked)	20.2kg.cm	22.3kg.cm	25.0kg.cm	28.5kg.cm
4-4	堵转最大電流 Stall current (at locked)	2.7A	3.2A	3.8A	4.2A
4-5	待機電流 Idle current (at stopped)	10mA	10mA	10mA	10mA

注：项目 4-2 定义平均值时，伺服器无负荷运行

5. 機 械 特 性
Mechanical Specification：

No.	项目	规格
5-1	外觀尺寸 Overall Dimensions	40.7*20.4*39.5mm
5-2	機構極限角度 Limit angle	180°
5-3	重量 Weight	73±1g
5-4	導線規格 Connector wire gauge	#22 AWG
5-5	導線長度 Connector wire length	300 ±5 mm
5-6	花鍵 Spline	ϕ5.90 25T
5-7	舵片種類 Horn type	圆盘，十字，米字
5-8	減速比 Reduction ratio	310:1
5-9	馬達類型 Motor	空心杯/Coreless
5-10	角度傳感器 Angle sensor	电位器/Potentiometer
5-11	軸承 Bearing	2BB
5-12	齒輪材料 Gear	钢齿/Steel gear
5-13	外殼材料 Case	塑胶+铝/Plastic+Aluminium
5-14	防水 Waterproof	Yes
5-15	電源正極 Positive pole	红色/Red
5-16	電源負極 Negative electrode	棕色/Brown
5-17	信號線 Signal	黄色/Yellow

6. 控 制 特 性
Control Specification：
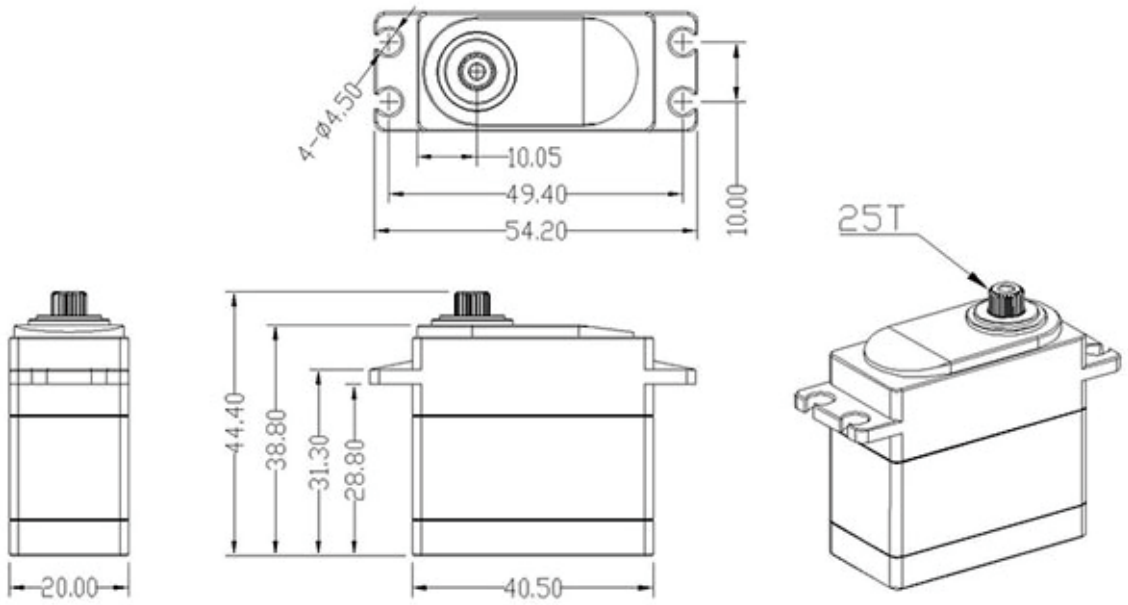
No.	项目	规格
6-1	控制系統 Control system	改变脉冲宽度
6-2	放大器種類 Amplifier type	数字控制器
6-3	操作角度 Operating travel	90°（在1000→2000 μ sec）
6-4	中立位置 Neutral position	1500 μ sec
6-5	脈波訊號虛位 Dead band width	2 μ sec
6-6	旋轉方向 Rotating direction	逆时针（在1500→2000μ sec）
6-7	脈波寬度範圍 Pulse width range	800→2200 μsec
6-8	可作動角度範圍 Maximum travel	大约 126°（在 800→2200 μ sec）