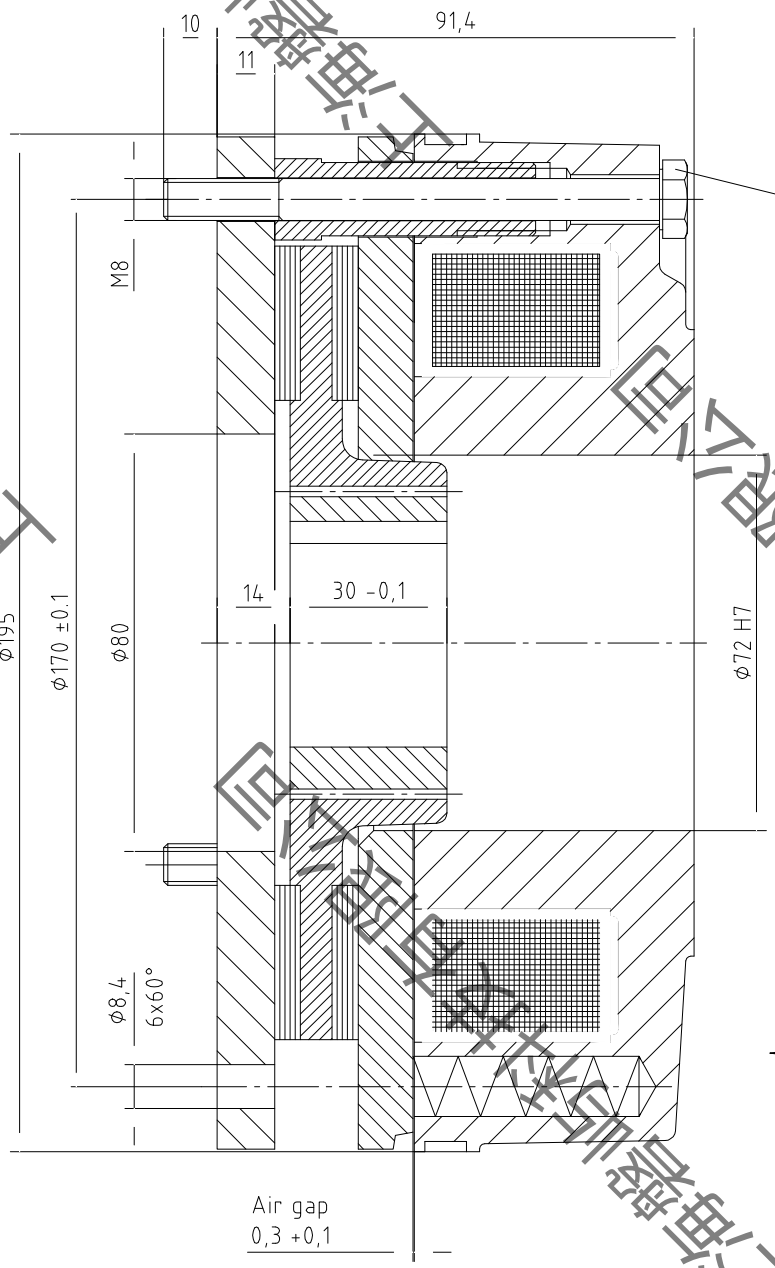

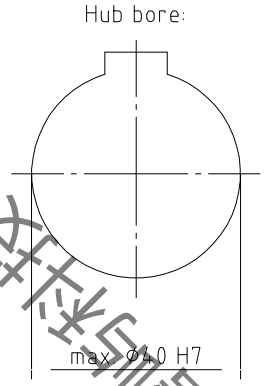

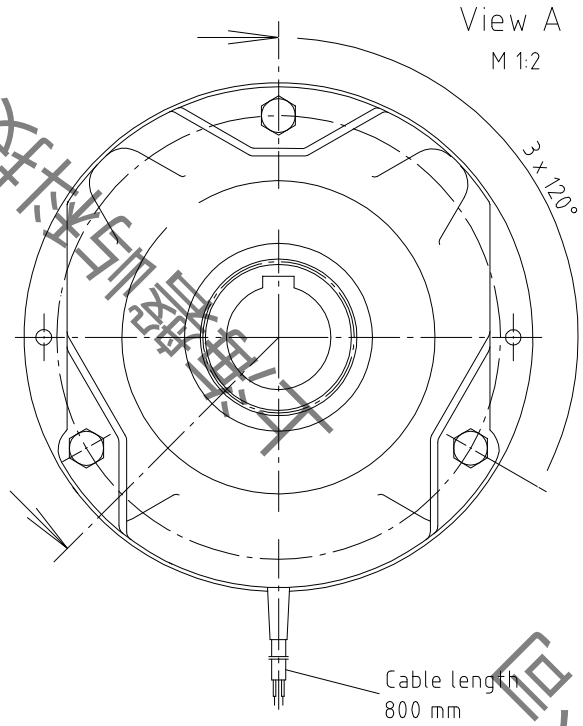

Technical features:

Voltage (VDC)	Braking torque (Nm)	Number of springs	Power (W)	Size
205	42	3	76	FDB 20
	57	4		
	70	5		
	100	7		

Oberfläche	Maßstab 1:1	Position –	Menge –		
	Datum	Name	Fail safe brake FDB 20 F		
Bearb.	01.12.2008	Bonacker			
Gepr.	01.12.2008	Möller	IP 54		
Norm					
PRECIMA Magnettechnik			FDB 20	Blatt –	Bl
Zust. Änderungen	Datum	Name	Dateiname FDB20.dwg		

Für diese technische Unterlage behalten wir uns alle Rechte vor
All rights reserved