DOS

DOSUCCESS ELECTRIC



Catalogue of Selection of Relay Terminals

繼電器端子臺選型目錄

Http://www.szdos.net

DOS 点石

工業電源|固態繼電器|變頻器|壓力傳感器

Sincere to do, will be successful !

精诚在心，点石成金！

HT系列繼電器端子臺

模塊化設計端子臺，體積小巧，安裝接綫方便；
采用原裝歐姆龍、松下、和泉等品牌繼電器；
規格型號齊全，適用於各種品牌PLC和伺服等；
有特殊規格需求的，我司可以根據要求定制。

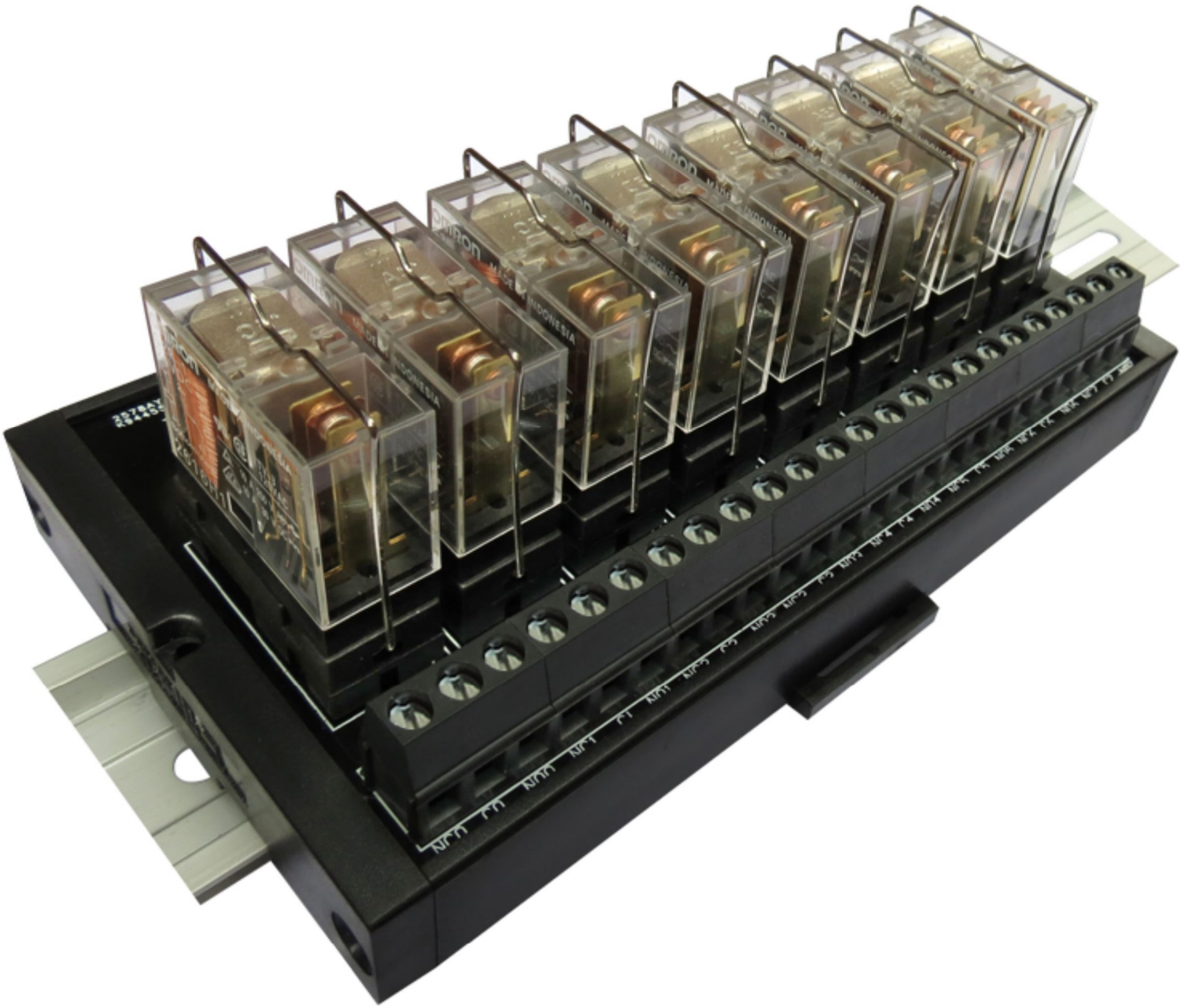

产品型录 Product catalog

对应RoHS

松下继电器输入输出隔离模组

松下继电器参数 · · ·

产业机器用功率继电器---PA1a薄型继电器

对应RoHS

宽度为5mm的接口用窄长型功率继电器。

特点

●宽度5mm　、高度12.5mm，可对应高密度安装。
●额定消耗　功率120mW的高灵敏度。
●控制范围　从微小负载到5A。
●符合强化　绝缘(获得EC1131-2、TÜV认证)
●高耐压2,0　00V、耐浪涌4,000V
●误动作振　动、误动作冲击
●可进行自　动清洗的塑料密封型。
●便于P/C　板配线的SIL端子。
●符合各种　安全标准。
依据电器用品安　全法。获得UL、CSA、TÜV标准认证。

用途

●工业用设备、OA设备。
●测量仪器、实验设备。
●可编程控制器等各种控制器的接口。
●定时器、计数器、传感器、温控器等小型机器内置输出用。

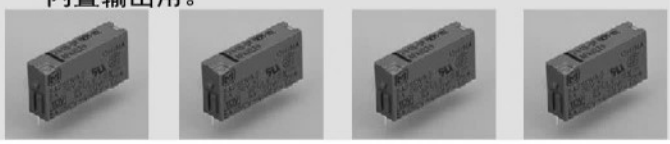

■ 性能概要

规格	项目		性能概要
触点规格	触点结构		1a
	触点接触电阻(初始)		30mΩ以下(通过DC6V 1A电压下降法)
	触点材料		Au clad AgNi alloy
额定	额定控制容量(电阻负载)		5A 250V AC、5A 30V DC
	触点最大允许功率(电阻负载)		1,250VA, 150W
	触点最大允许电压		250V(AC)，110V(DC)
	触点最大允许电流		5A
	额定消耗功率		120mW(DC5～18V)、180mW(DC24V)
	最少应用负载(参考值) ※1		100μA 100mV DC
电气性能	绝缘电阻(初始)		1,000MΩ以上(使用DC500V绝缘电阻计测量)
	耐电压(初始)	触点间	AC1,000V 1分钟(检测电流：10mA)
		触点与线圈间	AC2,000V 1分钟(检测电流：10mA)
	耐浪涌电压(触点与线圈间) ※2		4,000V
	线圈温度上升值(at 20℃)		45℃以下(电阻法、施加额定操作电压时，在触点额定控制容量下)
	动作时间(在额定电压下)(at 20℃)		10ms以下
	恢复时间(在额定电压下)(at 20℃)		5ms以下
机械性能	耐冲击性	误动作冲击	147m/s²以上[15G以上](正弦半波脉冲：11ms、检测时间：10μs)
		耐久冲击	980m/s²以上[100G以上](正弦半波脉冲：6ms)
	耐振性	误动作振动	10～55Hz 复振幅2.5mm (检测时间：10μs)
		耐久振动	10～55Hz 复振幅3.5mm
寿命	机械寿命		2,000万次以上(通断频率180次/分)
	电气寿命		10万次以上(3A 250V AC，30V DC、在电阻负载下)、5万次以上(5A 250V AC，30V DC、在电阻负载下)(通断频率20次/分)
使用条件	使用的环境、运输、保管条件 ※3		温度：－40℃～＋70℃、湿度：5～85%RH(应无结冰、凝露)
	最大操作频率(在额定控制容量下)		20次/分钟
重量			约3g

考数据

1. 通断容量的最大值

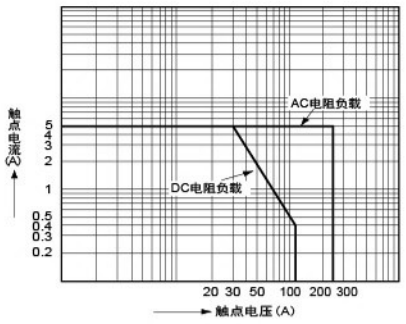

2. 寿命曲线

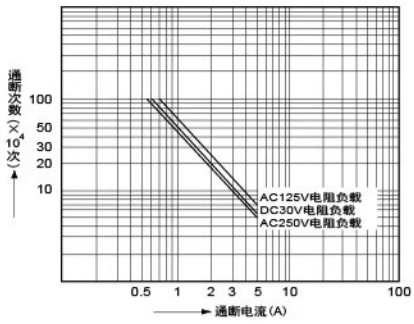

3. －(1)线圈温度上升(120mW)

试验品：PA1a-12V
测量位置：线圈内部
环境温度：20℃

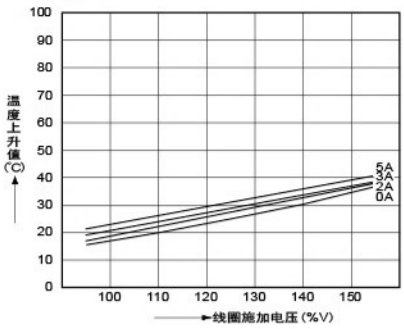

3. －(2)线圈温度上升(180mW)

试验品：PA1a-24V
测量位置：线圈内部
环境温度：20℃

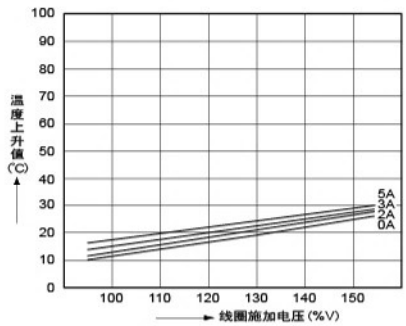

4. －(1)动作・恢复时间(120mW)

试验品：PA1a-24V
数量：n=20

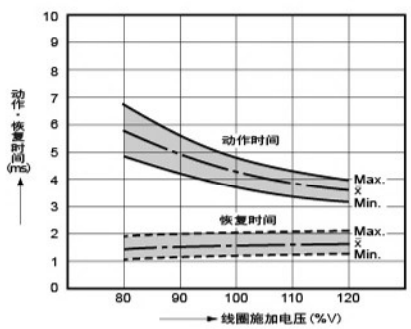

4. －(2)动作・恢复时间(180mW)

试验品：PA1a-24V
数量：n=20

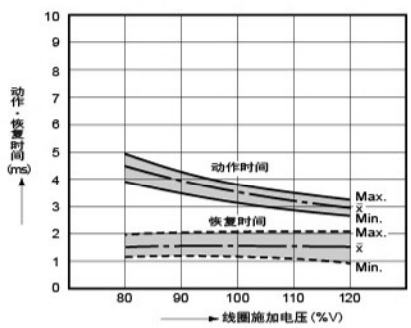

Copyright(C)Since2019 深圳市点石电气技术有限公司版权所有

32位继电器模组

对应RoHS

32位输入隔离继电器模组：HT32A1-X（黑色或绿色）

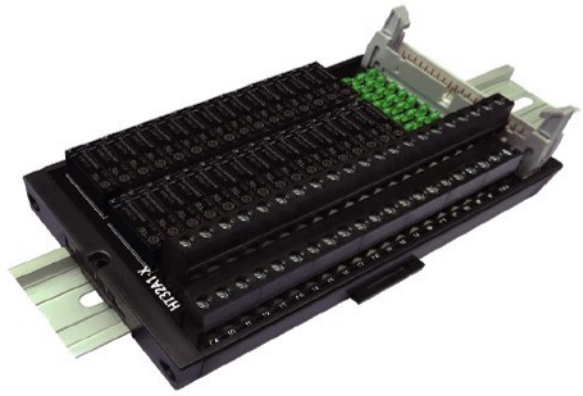

产品外形尺寸图

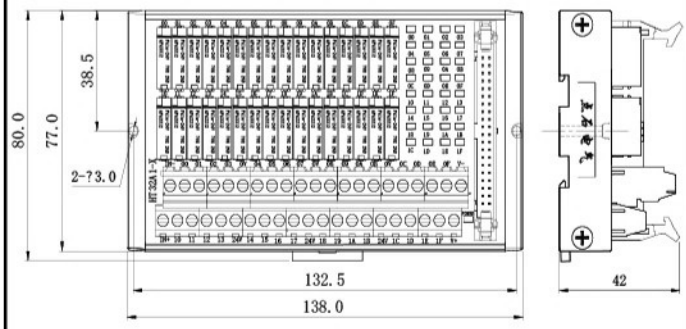

电气原理图NPN型



电气原理图PNP型



32位输出隔离继电器模组：HT32A1（黑色或绿色）



产品外形尺寸图

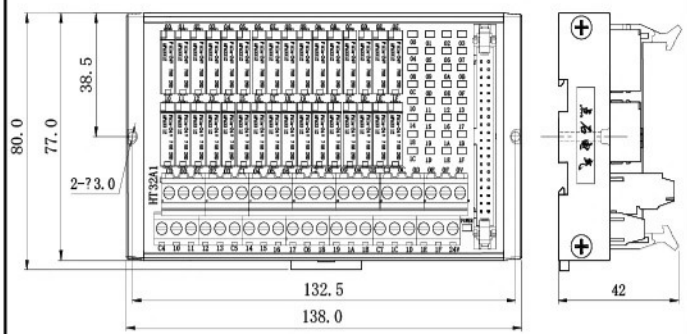

电气原理图NPN型

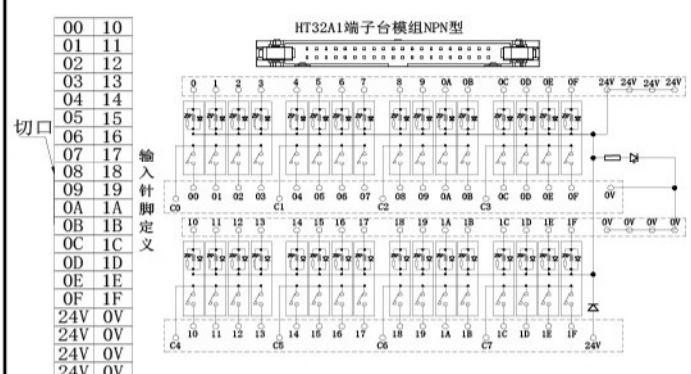

电气原理图PNP型

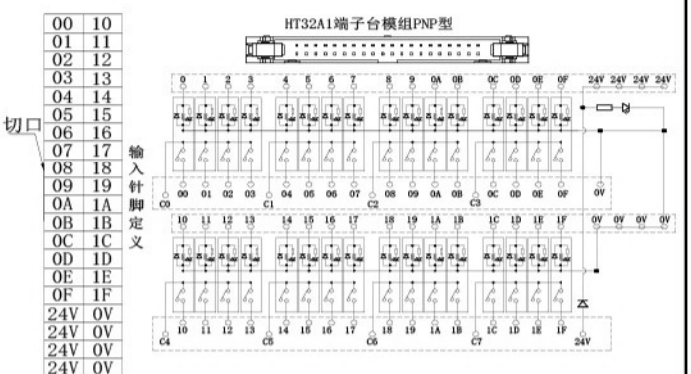

16位输入输出继电器模组

对应RoHS

◆◆◆◆◆ HT20-EH（黑色或绿色）

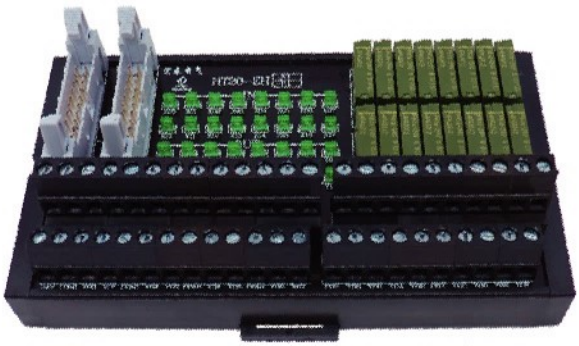

◆◆◆◆◆ 产品外形尺寸图

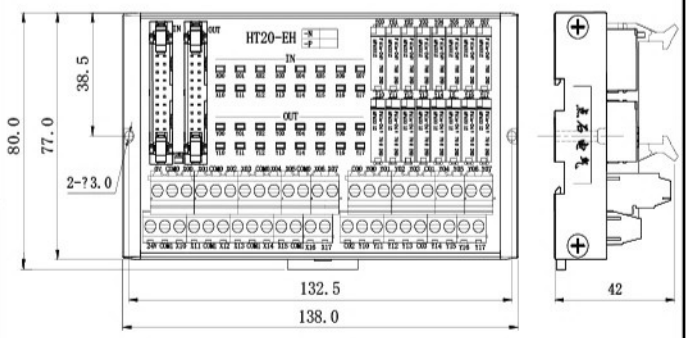

◆◆◆◆◆ 电气原理图NPN型

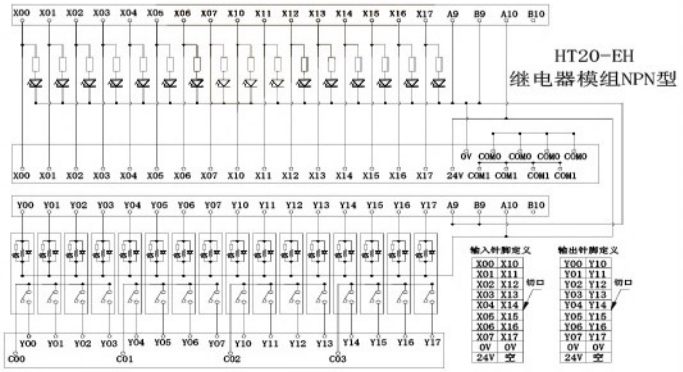

◆◆◆◆◆ 电气原理图PNP型

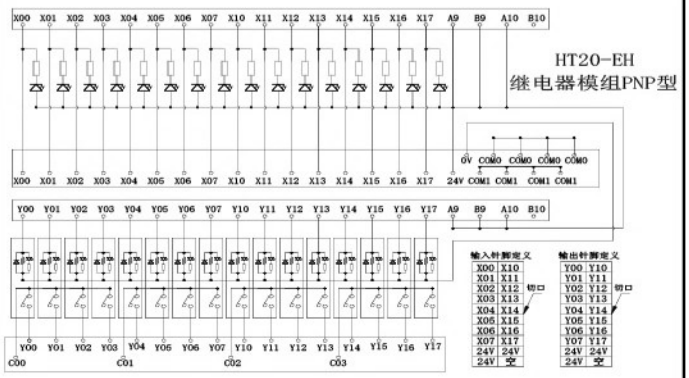

◆◆◆◆◆ HT40-EH（黑色或绿色）



◆◆◆◆◆ 产品外形尺寸图

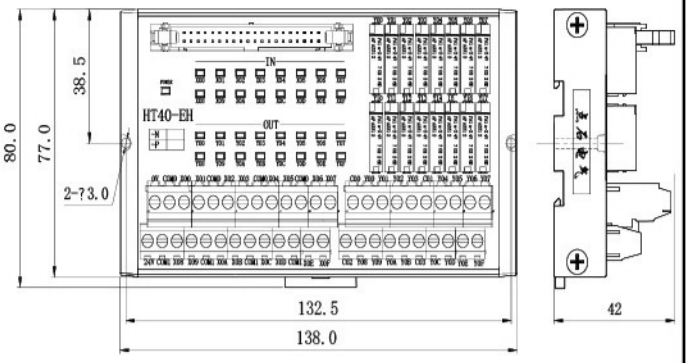

◆◆◆◆◆ 电气原理图NPN型

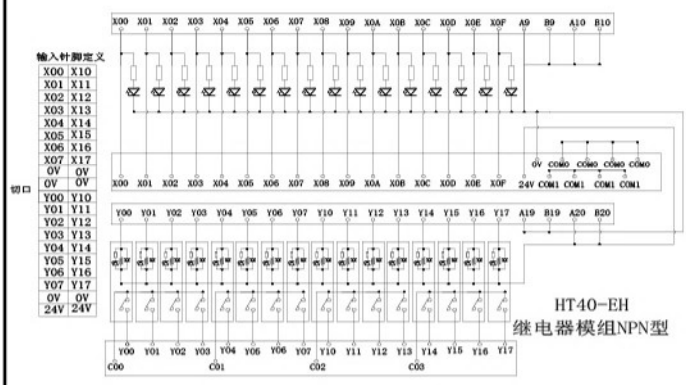

◆◆◆◆◆ 电气原理图PNP型

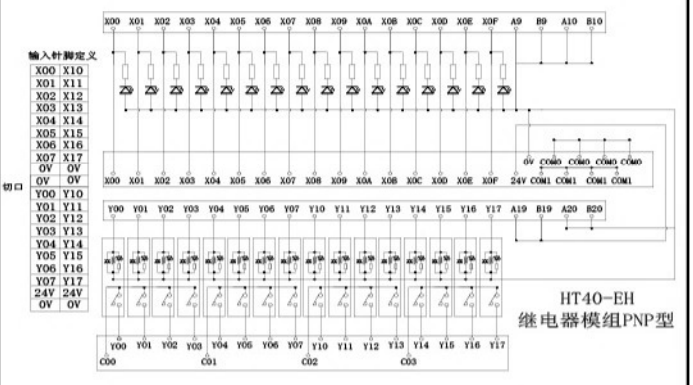

16位继电器模组

对应RoHS

◆◆◆◆◆ HT16A1（黑色或绿色）



◆◆◆◆◆ 产品外形尺寸图

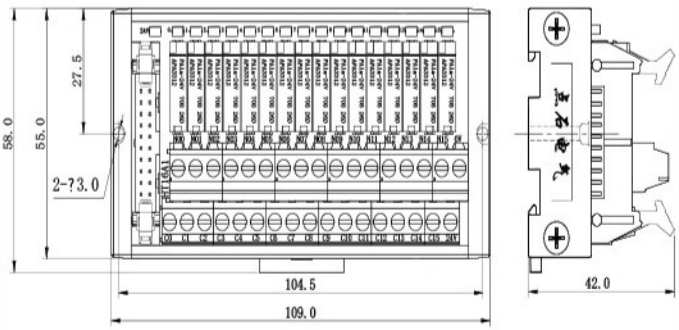

◆◆◆◆◆ 电气原理图NPN型

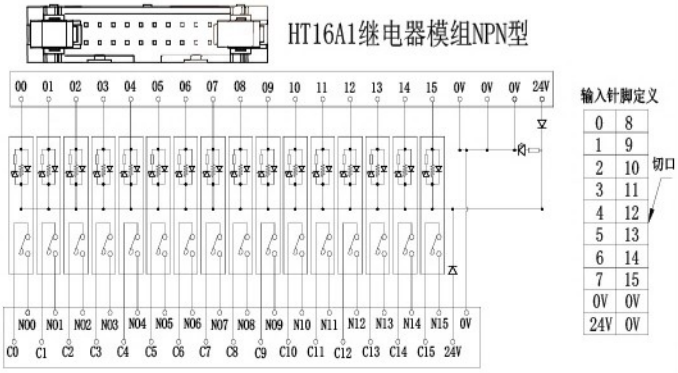

◆◆◆◆◆ 电气原理图PNP型

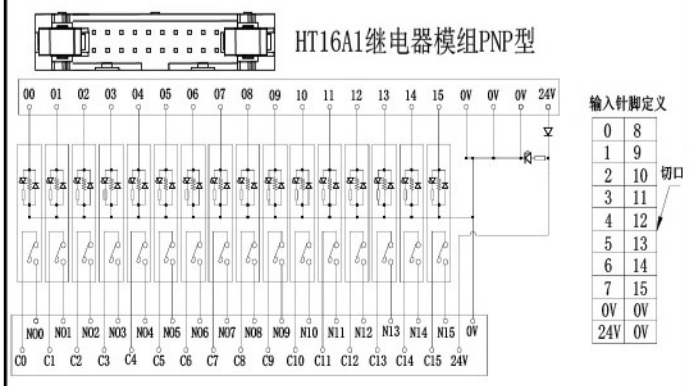

◆◆◆◆◆ HT16A2（黑色或绿色）



◆◆◆◆◆ 产品外形尺寸图

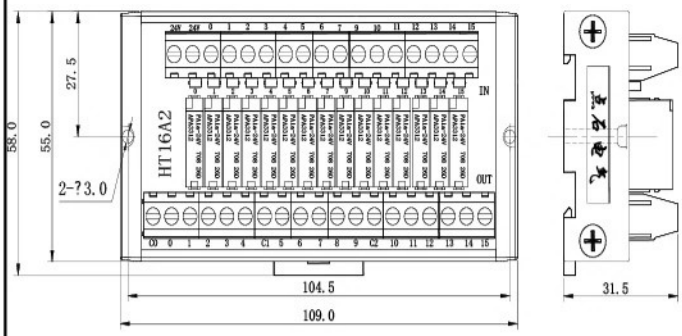

◆◆◆◆◆ 电气原理图NPN型

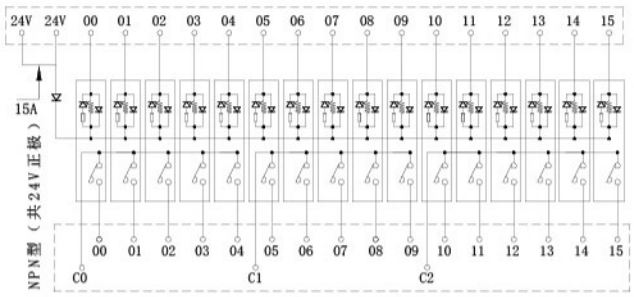

◆◆◆◆◆ 电气原理图PNP型

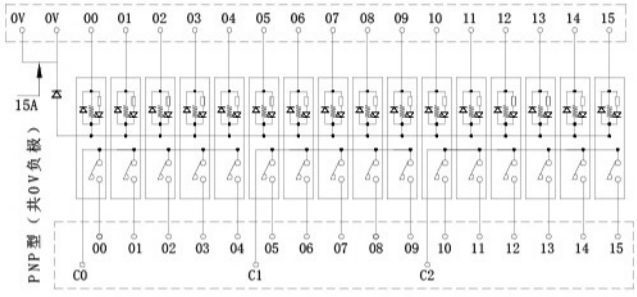

10/8位继电器模组

对应RoHS

◆◆◆◆◆ HT10A2（黑色或绿色）



◆◆◆◆◆ 产品外形尺寸图

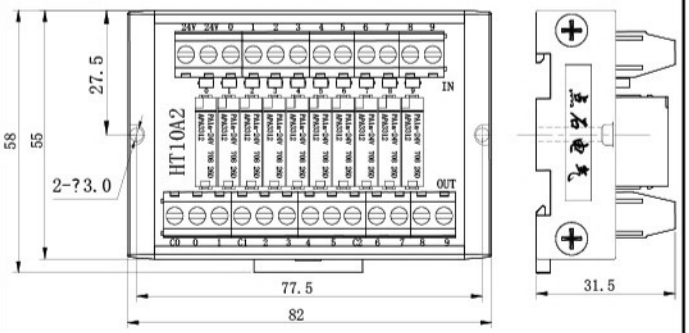

◆◆◆◆◆ 电气原理图NPN型

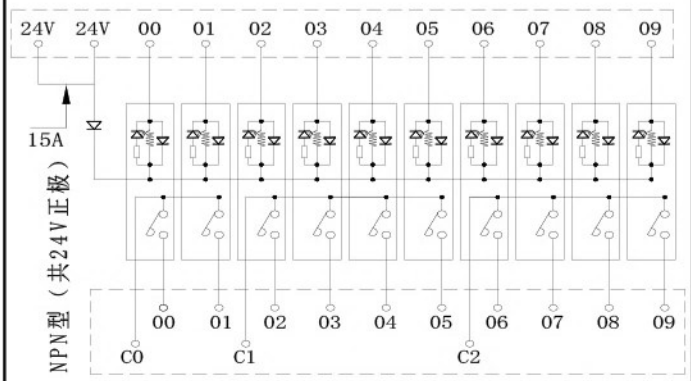

◆◆◆◆◆ 电气原理图PNP型

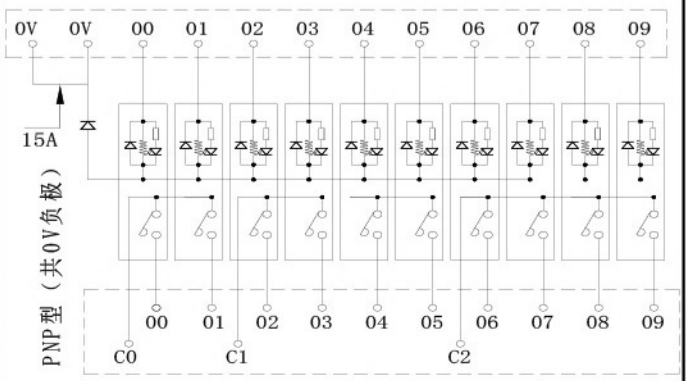

◆◆◆◆◆ HT08A1（黑色或绿色）

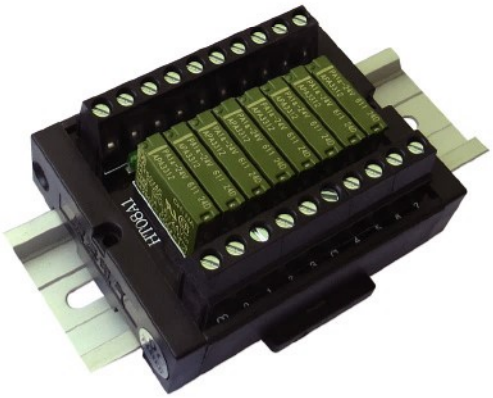

◆◆◆◆◆ 产品外形尺寸图

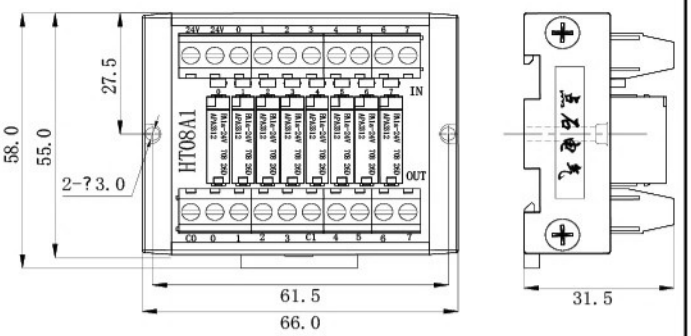

◆◆◆◆◆ 电气原理图NPN型

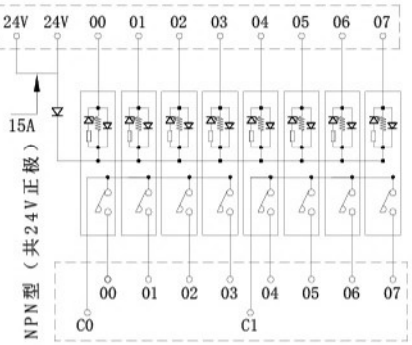

◆◆◆◆◆ 电气原理图PNP型

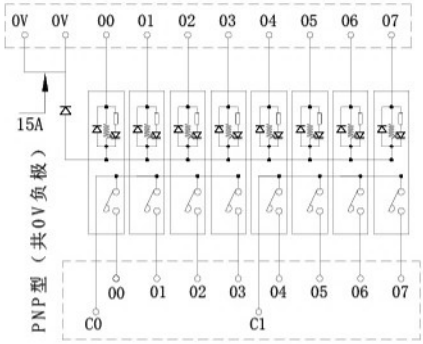

8位继电器模组

对应RoHS

HT08A2（黑色或绿色）



产品外形尺寸图

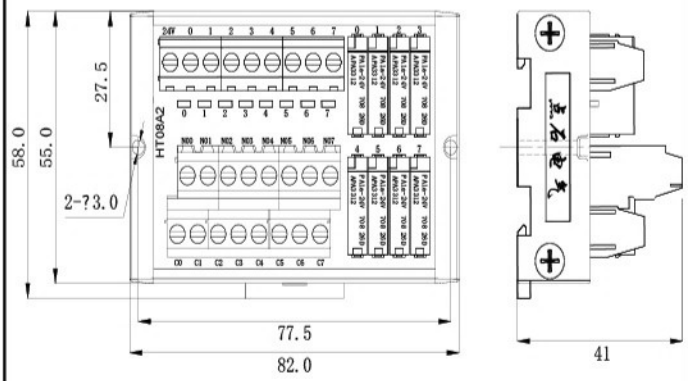

电气原理图NPN型

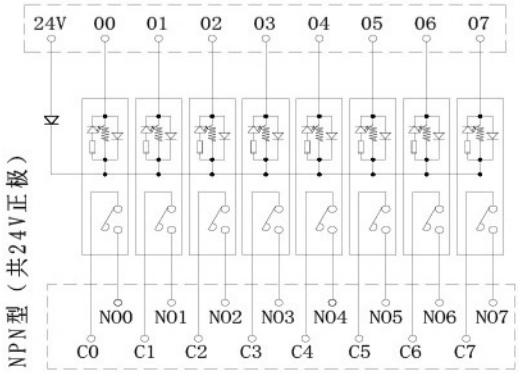

电气原理图PNP型

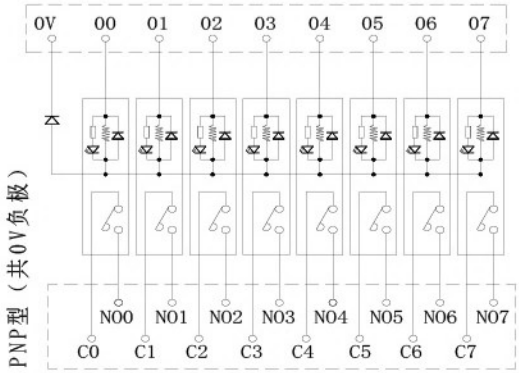

HT08A3（黑色或绿色）

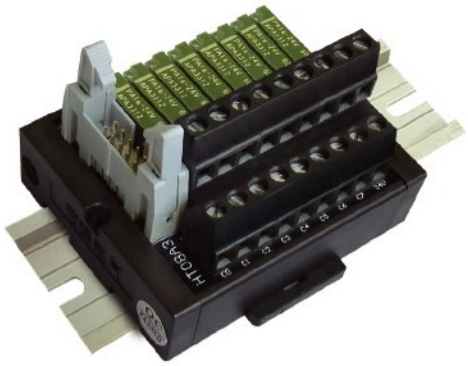

产品外形尺寸图

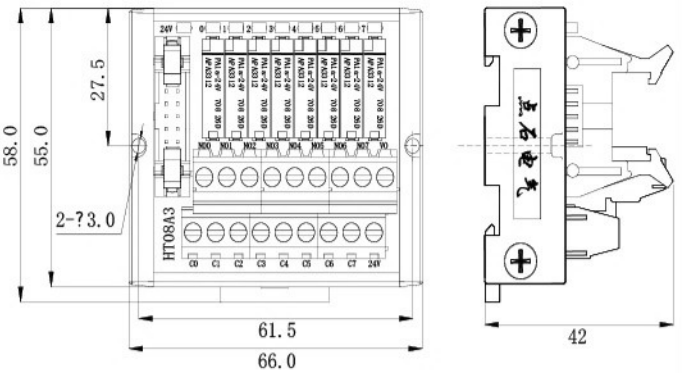

电气原理图NPN型

HT8A3针脚定义

切口		
0	1	
2	3	
4	5	
6	7	
24V+	0V−	

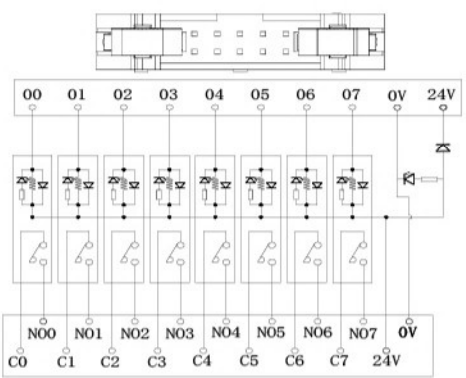

HT08A3继电器模组NPN型

电气原理图PNP型

HT8A3针脚定义

切口		
0	1	
2	3	
4	5	
6	7	
24V+	0V−	

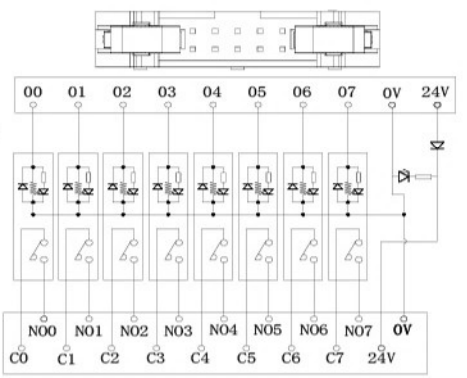

HT08A3继电器模组PNP型

6位继电器模组

对应RoHS

HT06A1（黑色或绿色）



产品外形尺寸图

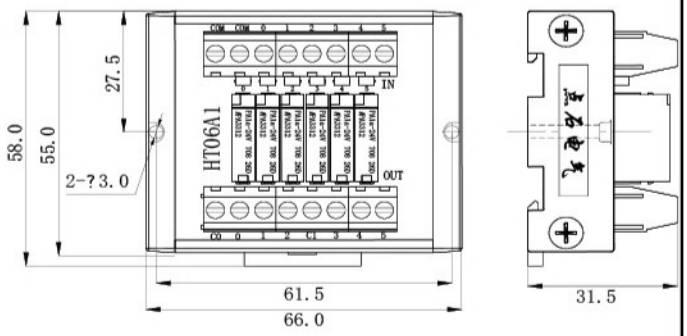

电气原理图NPN型

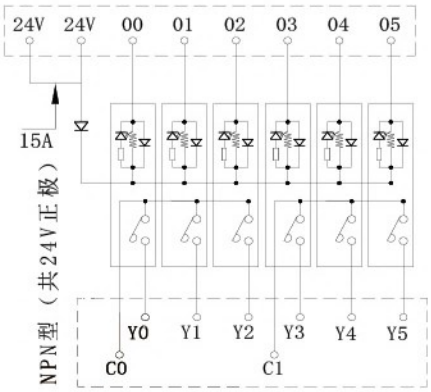

电气原理图PNP型

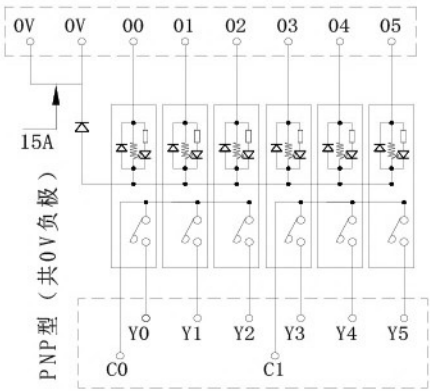

HT06-PT 带1路8421和轻触按钮（黑色或绿色）



产品外形尺寸图

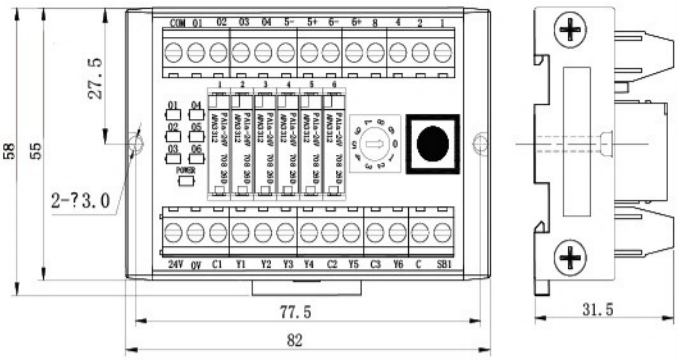

电气原理图NPN型

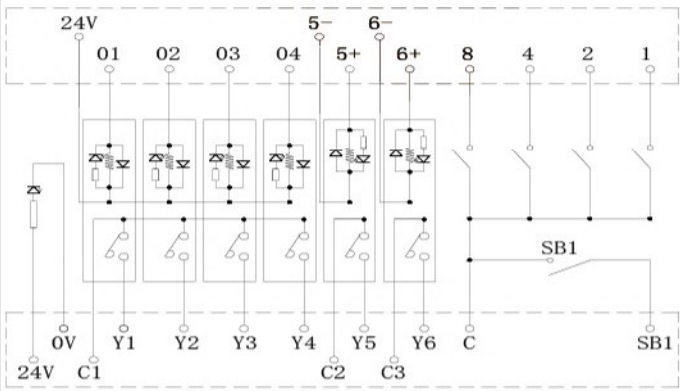

电气原理图PNP型

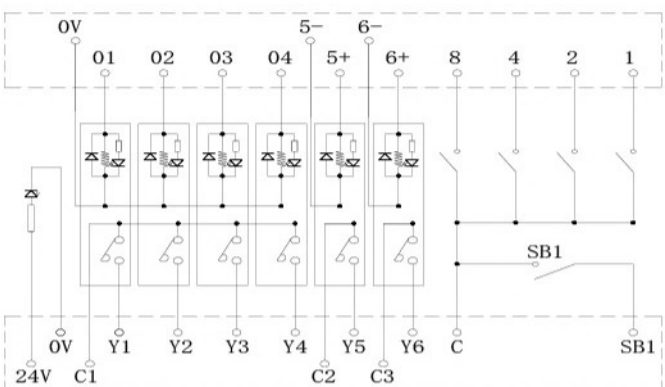

4位继电器模组

对应RoHS

◆◆◆◆◆ HT04A1 (黑色或绿色)

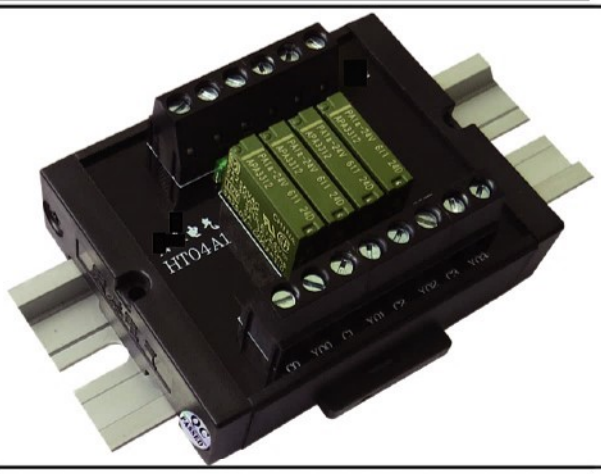

◆◆◆◆◆ 产品外形尺寸图

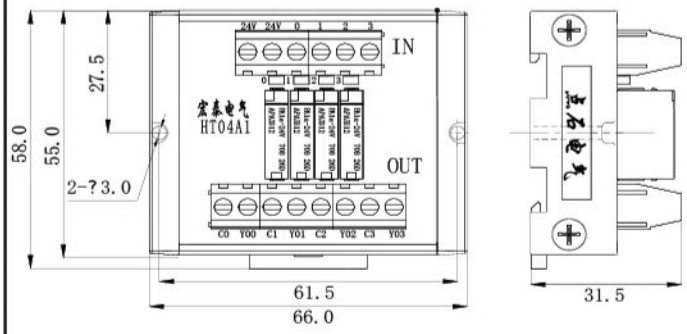

◆◆◆◆◆ 电气原理图NPN型

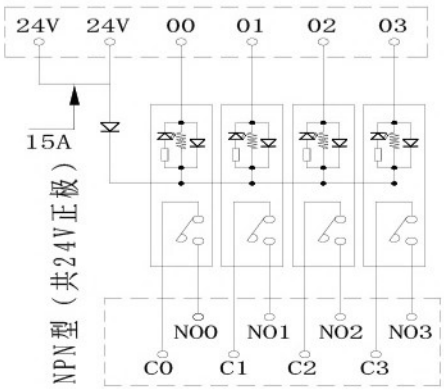

◆◆◆◆◆ 电气原理图PNP型

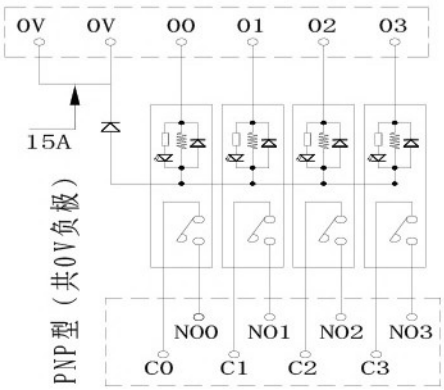

产业机器用功率继电器G2R功率继电器

对应RoHS

特点

●1极10A、 1极16A、 2极5A的通用型功率继电器
●线圈接点间耐压5,000V、耐冲击电压10,000V的安全设计
●操作线圈有AC、DC型

符合RoHS

用途

●工业用设备、OA设备。
●测量仪器、实验设备。
●可编程控制器等各种控制器的接口。
●定时器、计数器、传感器、温控器等小型机器的内置输出用。



■性能

标准继电器

项目	极数	1极	2极
接触电阻＊1		30mΩ以下	50mΩ以下
动作时间＊2		15ms以下	
复位时间＊2		AC10ms以下 DC5ms以下	
最大开关频率	机械	18,000次/h	
	额定负载	1,800次/h	
绝缘电阻＊3		1,000MΩ以上	
耐压		线圈与接点间 AC5,000V 50/60Hz 1min 同极接点间 AC1,000V 50/60Hz 1min	线圈与接点间 AC5,000V 50/60Hz 1min 异极接点间 AC3,000V 50/60Hz 1min 同极接点间 AC1,000V 50/60Hz 1min
绝缘距离	线圈与接点间	空间：8mm、沿面：8mm	
振动	耐久	10～55～10Hz 单振幅0.75mm（双振幅1.5mm）	
	误动作	10～55～10Hz 单振幅0.75mm（双振幅1.5mm）	
冲击	耐久	1,000m/s²	
	误动作	励磁：200m/s²、无励磁：100m/s²	
寿命	机械	AC1,000万次以上、DC2,000万次以上（开关频率18,000次/h）	
	电气	10万次以上（额定负载 开关频率1,800次/h）	
使用环境温度		-40～+70℃（无结冰、无凝露）	
使用环境湿度		5～85%RH	
重量		约17g（约20g ＊4）	

注. 上述值为初始值
＊1. 测量条件：根据电压下降法，在DC5V 1A的条件下。
＊2. 测量条件：外加额定操作电压时不包括接点震荡时间。
＊3. 测量条件：用DC500V兆欧表测量，位置与测量耐压时相同。
＊4. 接线片端子型的值。

2绕组闭锁型

项目	极数	1极	2极
接触电阻＊1		30mΩ以下	50mΩ以下
置位	时间＊2	20ms以下	
	最小脉冲＊3	30ms	
重置	时间＊2	20ms以下	
	最小脉冲＊3	30ms	
最大开关频率	机械	18,000次/h	
	额定负载	1,800次/h	
绝缘电阻＊4		1,000MΩ以上	
耐压	线圈接点间	AC5,000V 50/60Hz 1min	
	异极接点间	——	AC3,000V 50/60Hz 1min
	同极接点间	AC1,000V 50/60Hz 1min	
	置位・重置线圈间	AC1,000V 50/60Hz 1min	
绝缘距离	线圈与接点间	空间：8mm、沿面：8mm	
振动	耐久	10～55～10Hz 单振幅0.75mm（双振幅1.5mm）	
	误动作	10～55～10Hz 单振幅0.75mm（双振幅1.5mm）	
冲击	耐久	1,000m/s²	
	误动作	置位 ：500m/s² 铁片离开 200m/s² 接点离开 复位 ：100m/s²	
寿命	机械	1,000万次以上（开关频率18,000次/h）	
	电气	10万次以上（额定负载 开关频率1,800次/h）	
使用环境温度		-40～+70℃（无结冰、无凝露）	
使用环境湿度		5～85%RH	
重量		约17g	

注. 上述值为初始值
＊1. 测量条件：根据电压下降法，在DC5V 1A的条件下。
＊2. 测量条件：外加额定操作电压时不包括接点震荡时间。
＊3. 测量条件：外加额定操作电压时。
＊4. 测量条件：用DC500V兆欧表测量，位置与测量耐压时相同。

■参考数据

●开关容量的最大值

耐助焊剂型・接线片端子型

G2R-1、G2R-1A、
G2R-1-T、G2R-1A-T

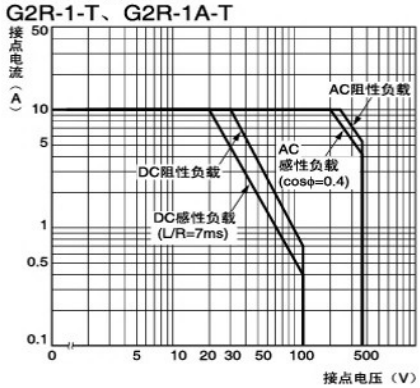

G2R-1-E、G2R-1A-E

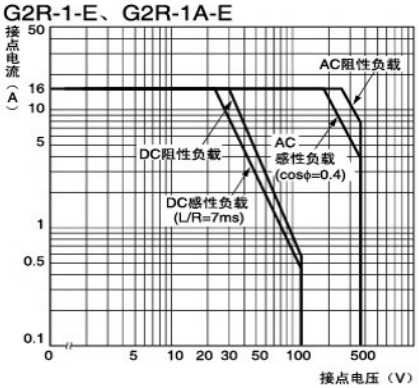

G2R-1Z、G2R-1AZ

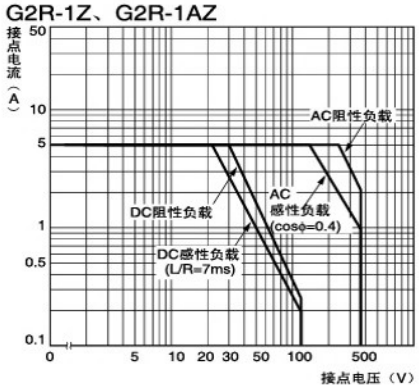

G2R-1-H、G2R-1A-H、
G2R-2、G2R-2A

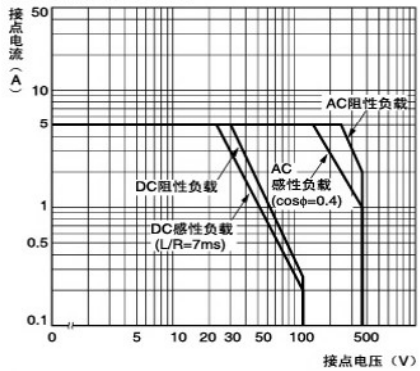

G2R-2-H、G2R-2A-H、

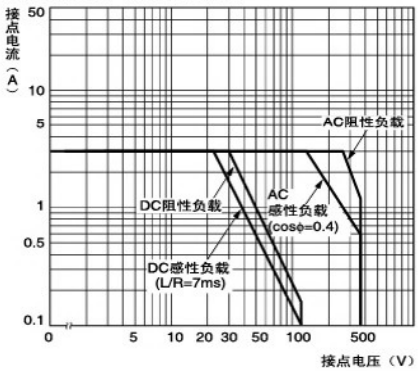

16位继电器模组

对应RoHS

HT16D1-1C



产品外形尺寸图

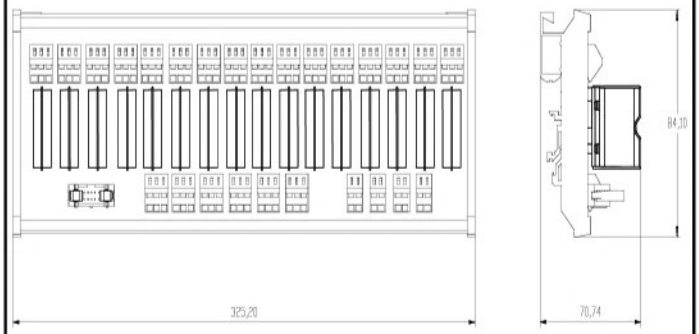

电气原理图NPN/PNP通用型

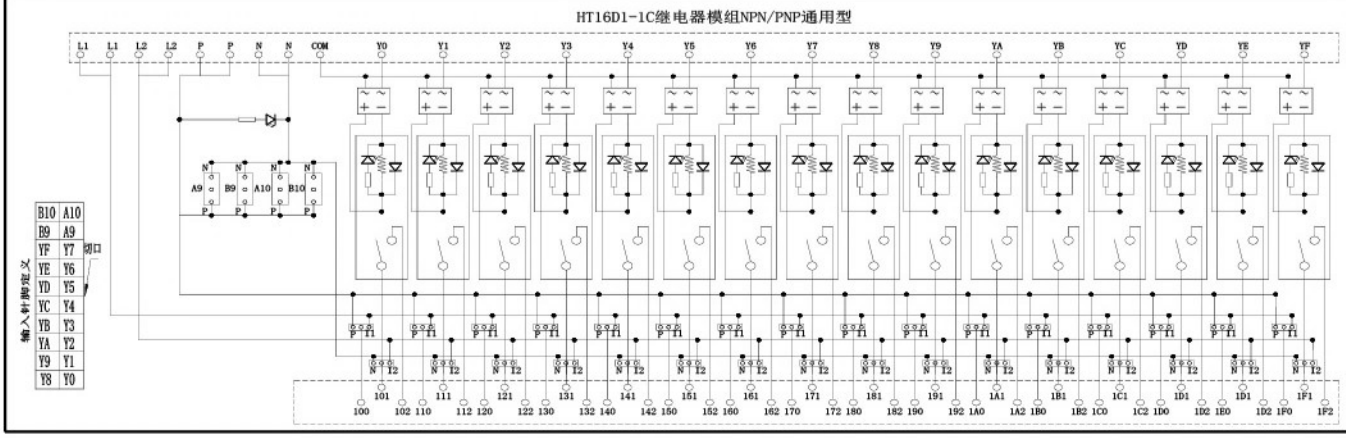

HT16D1-2C



产品外形尺寸图

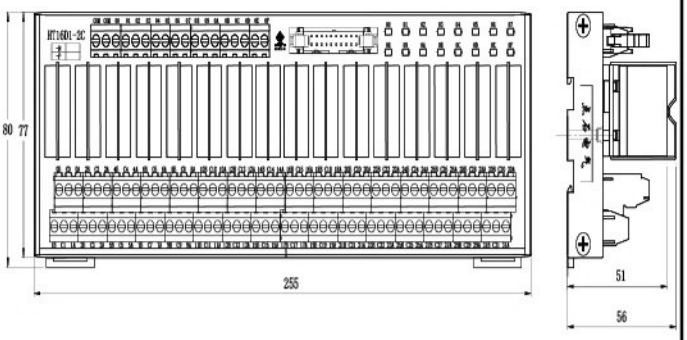

电气原理图NPN型

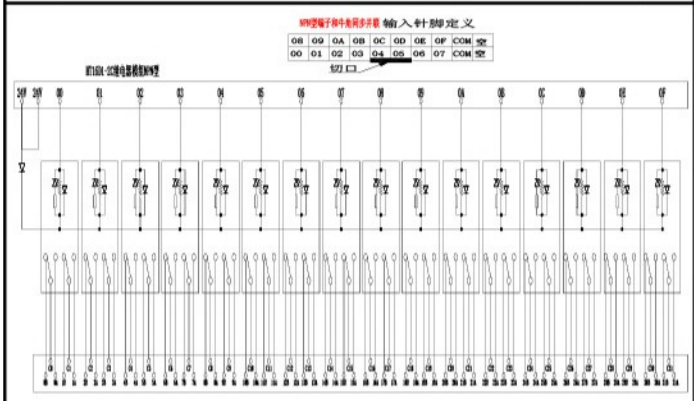

电气原理图PNP型

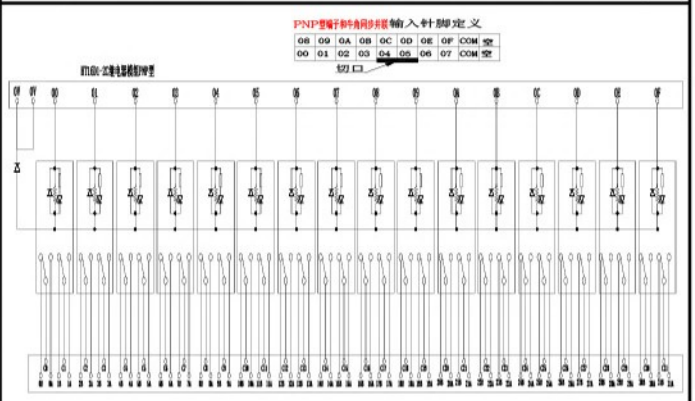

8位继电器模组

对应RoHS

HT08D1-1C

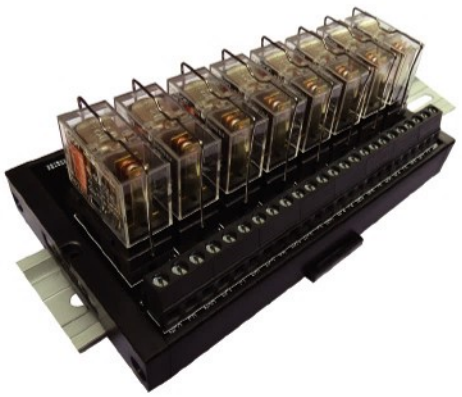

产品外形尺寸图

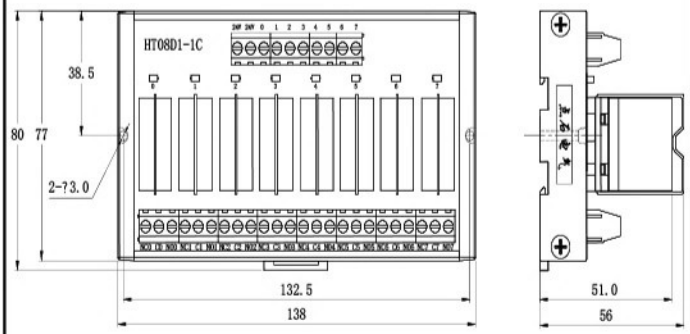

电气原理图NPN型

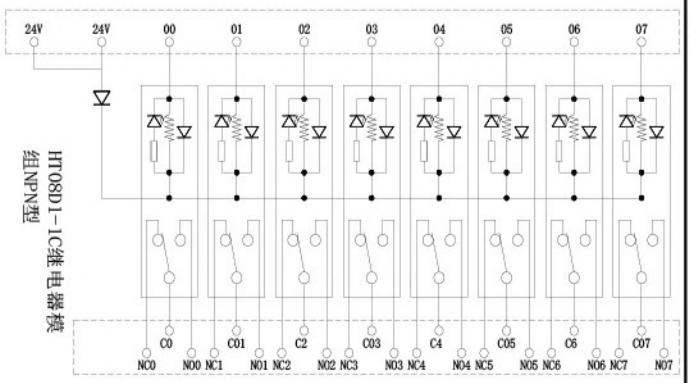

电气原理图PNP型

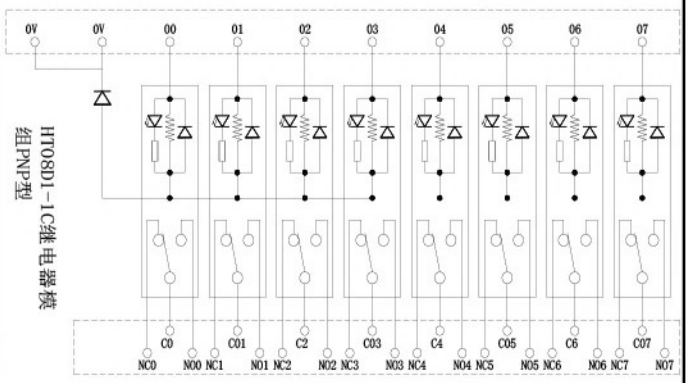

HT08D1-2C



产品外形尺寸图

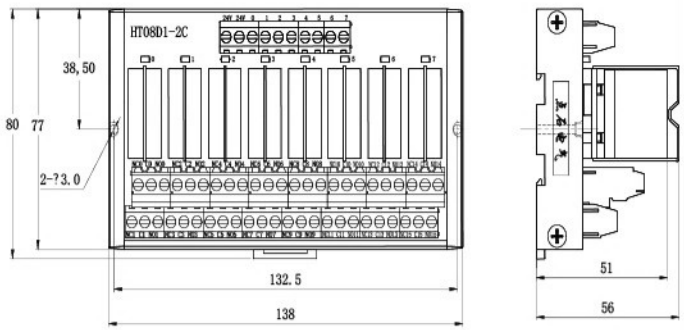

电气原理图NPN型

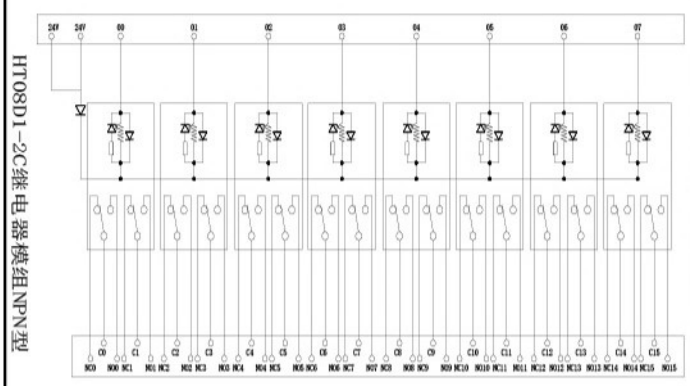

电气原理图PNP型

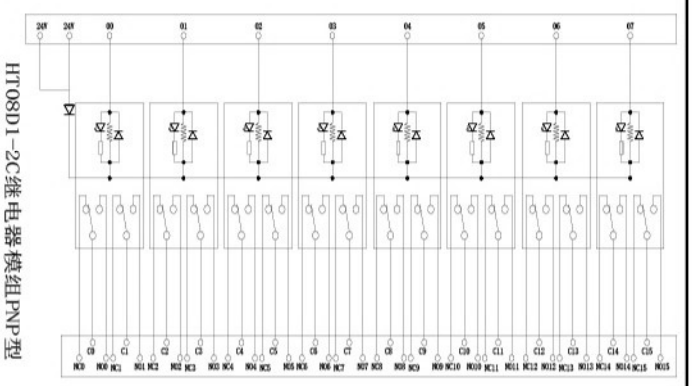

4位1C 2C继电器模组

对应RoHS

HT04D1-1C

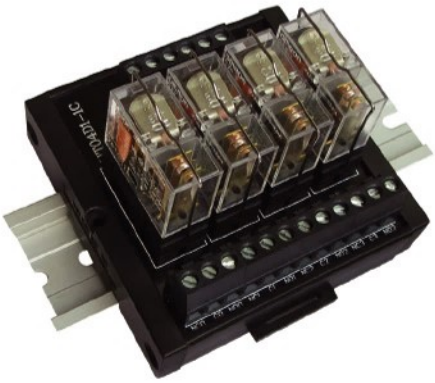

产品外形尺寸图

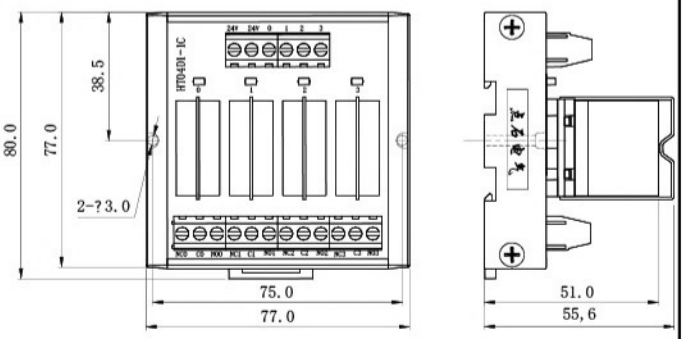

电气原理图NPN型

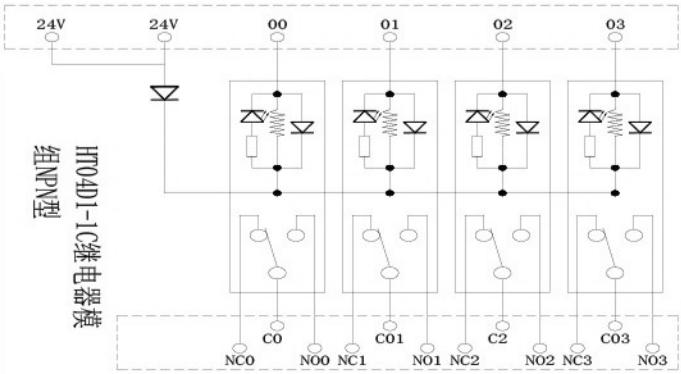

电气原理图PNP型

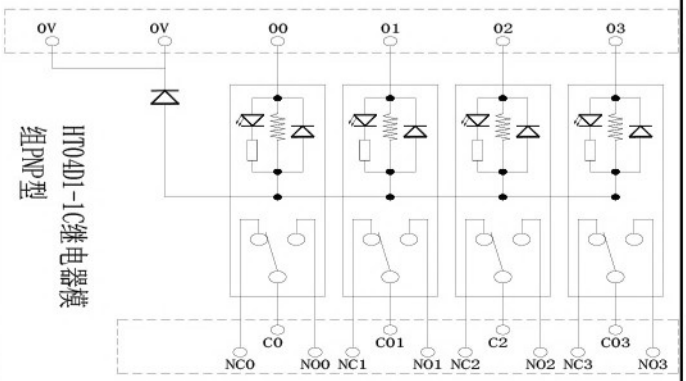

HT04D1-2C



产品外形尺寸图

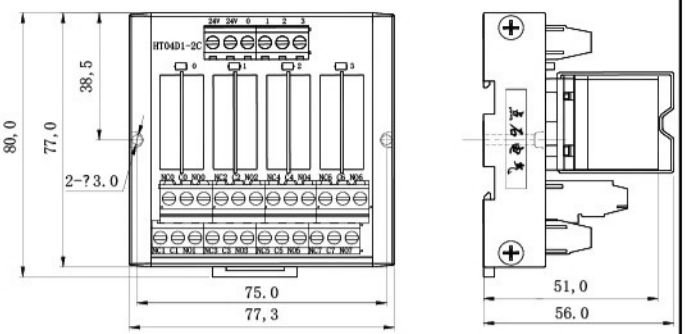

电气原理图NPN型

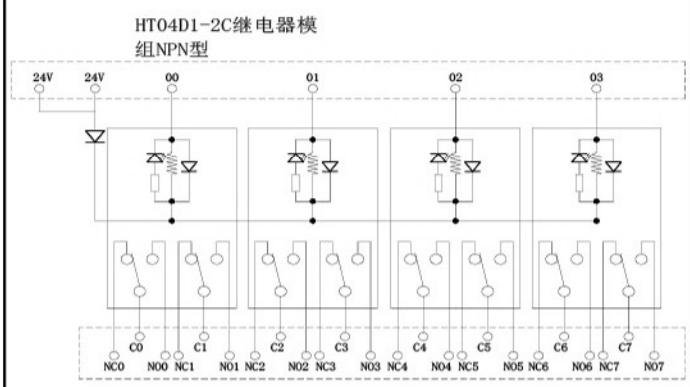

电气原理图PNP型

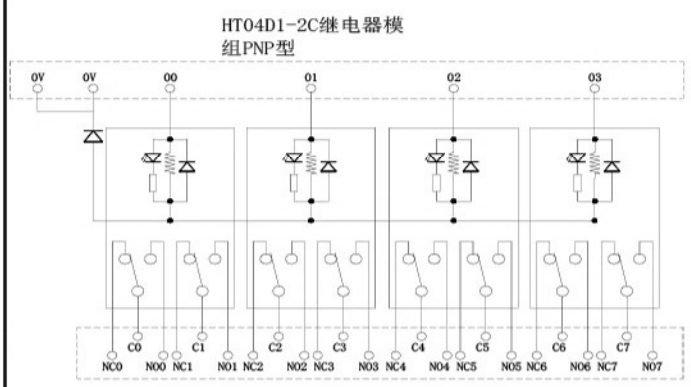

2位继电器模组

对应RoHS

◆◆◆◆◆ HT02D1-1C

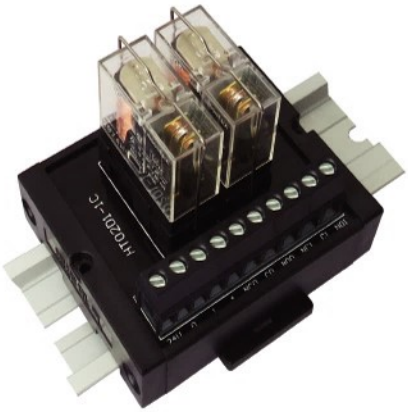

◆◆◆◆◆ 产品外形尺寸图

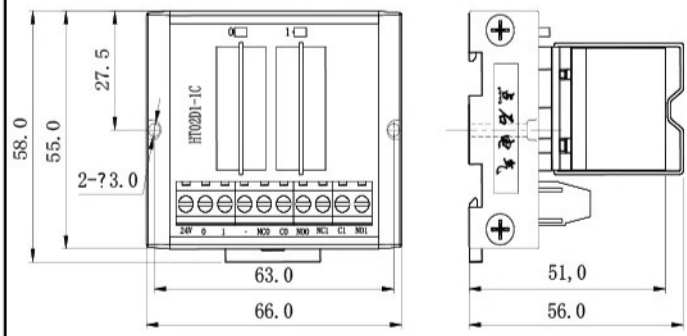

◆◆◆◆◆ 电气原理图NPN型

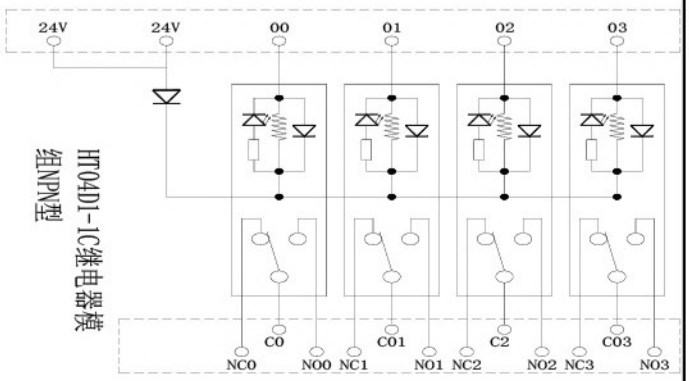

◆◆◆◆◆ 电气原理图PNP型

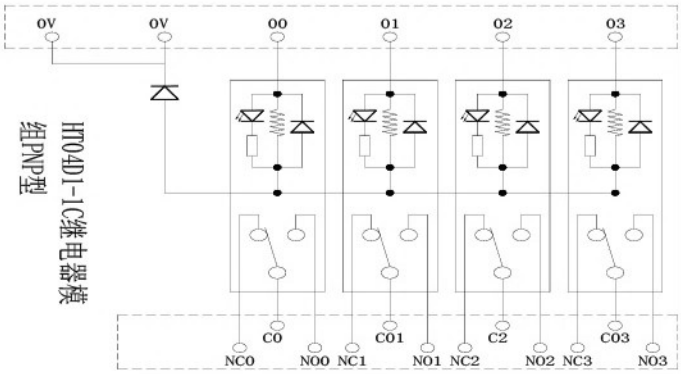

◆◆◆◆◆ HT02D1-2C

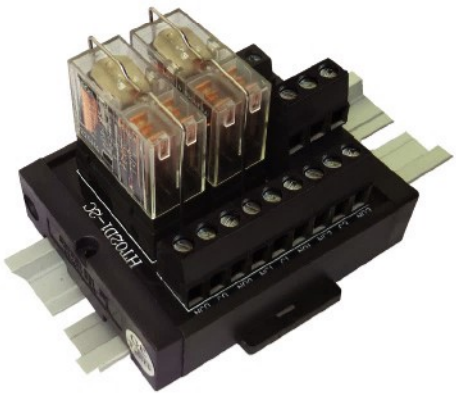

◆◆◆◆◆ 产品外形尺寸图

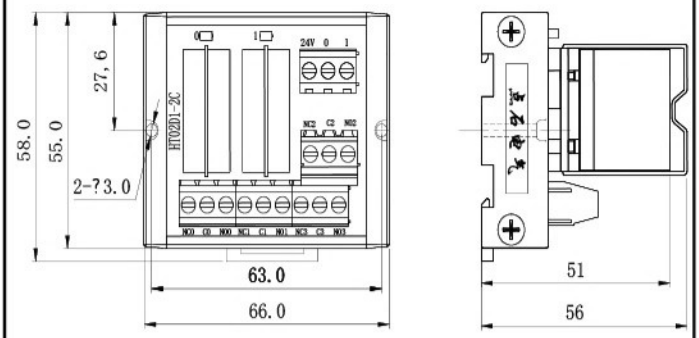

◆◆◆◆◆ 电气原理图NPN型

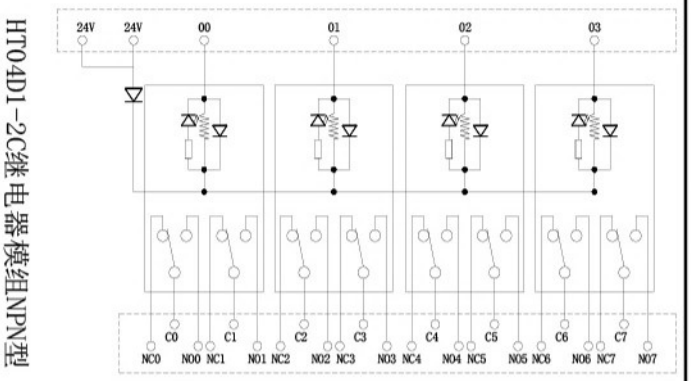

◆◆◆◆◆ 电气原理图PNP型

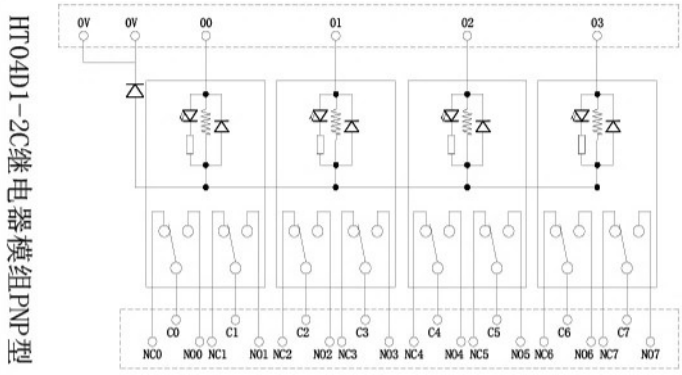

6位/8位大功率继电器模组

对应RoHS

HT08-1E



产品外形尺寸图

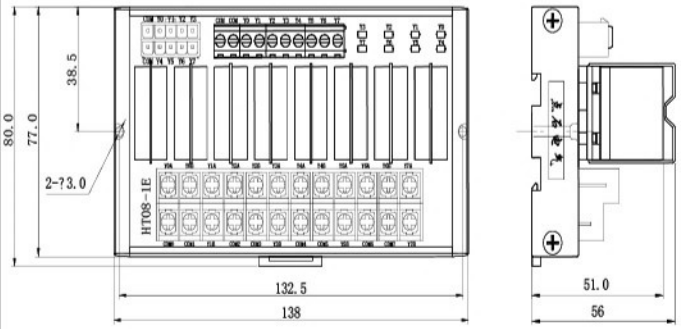

电气原理图NPN型

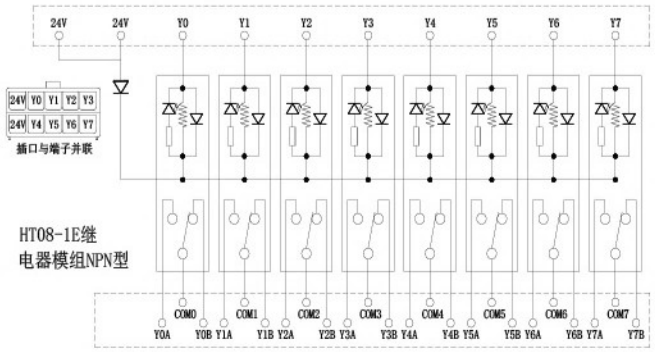

电气原理图PNP型

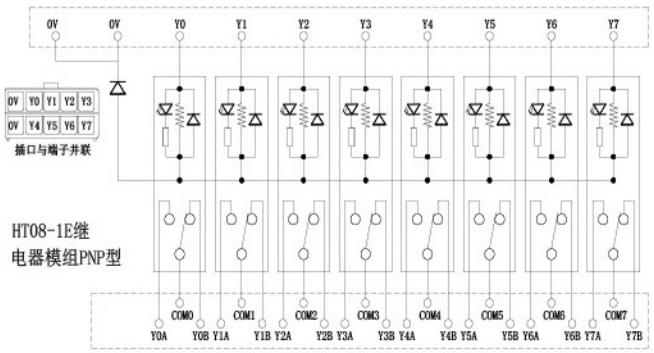

HT06-1E



产品外形尺寸图

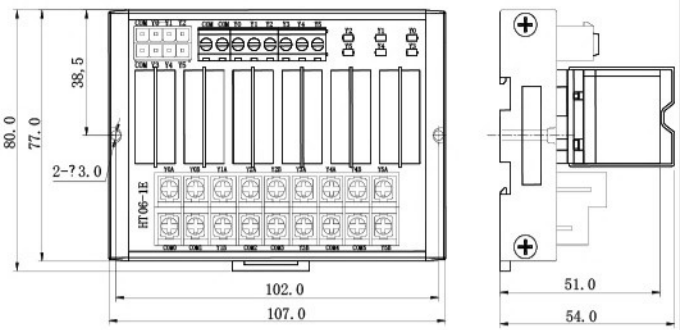

电气原理图NPN型

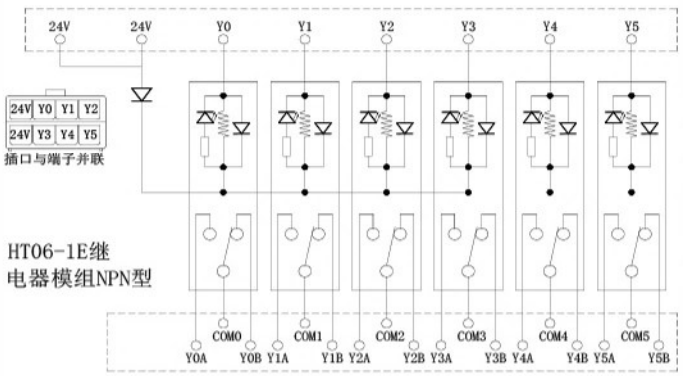

电气原理图PNP型

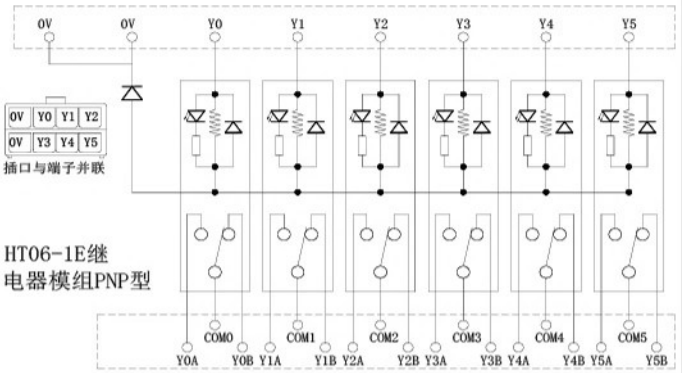

4位位继电器模组

对应RoHS

HT04-1E



产品外形尺寸图

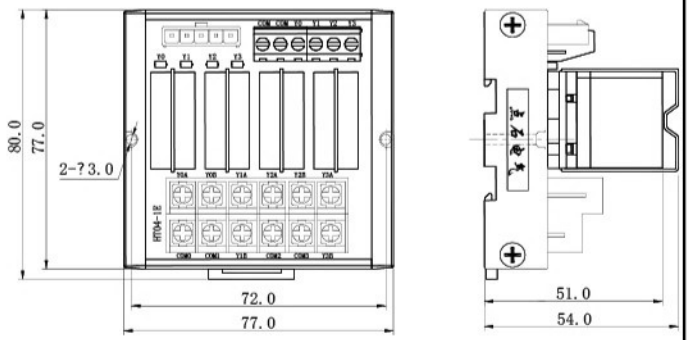

电气原理图NPN型

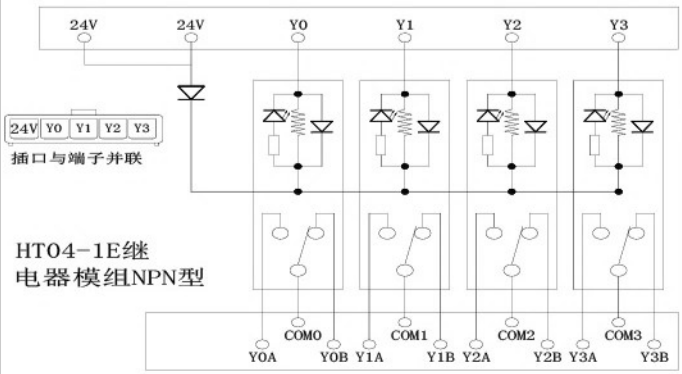

电气原理图PNP型

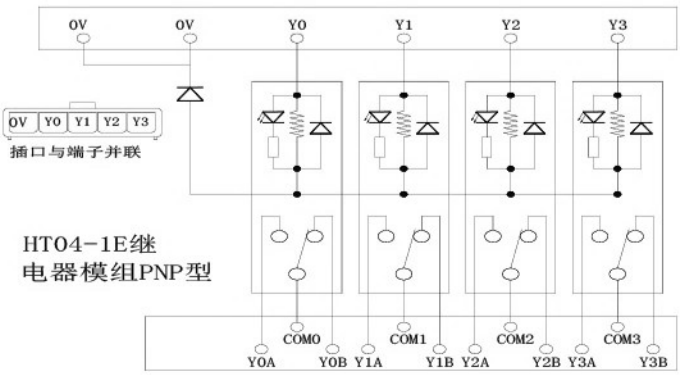

产业机器用功率继电器---PA1a薄型继电器

对应RoHS

薄型功率继电器

RJ 系列





高容量

采用高导电材料，即使在高电流下也能确保通电性能的稳定性。

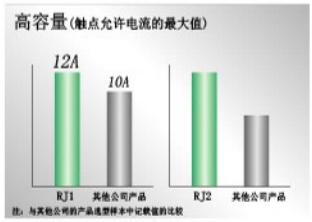

机身紧凑、大容量、薄型功率继电器

RJ 系列薄型功率继电器适用于控制盒、操作用机械等各种用途的翼片端子型继电器。

类型		RJ1S	RJ2S
极数		1 极	2 极
触点结构		SPDT	DPDT
触点材料		银镍	
保护等级		IP40（封闭型）	
接触电阻（初始值）（注 3）		50m Ω 以下	
吸合时间	（注 4）	15ms 以下	
释放时间	（注 4）	10ms 以下	
耐电压	触点与线圈间	5,000V AC • 1分钟	5,000V AC • 1分钟
	同极触点间	1,000V AC • 1分钟	1,000V AC • 1分钟
	异极触点间	—	3,000V AC • 1分钟
耐振动	耐久性	频率 10～55Hz 单振幅 0.75mm	
	误动作	频率 10～55Hz 单振幅 0.75mm	
抗冲击性	耐久性	1,000m/s²	
	误动作	NO 触点：200m/s² NC 触点：100m/s²	
电气性使用寿命（额定负载）		AC 负载：20 万次以上（切换频率：1,800 次／小时） DC 负载：10 万次以上（切换频率：1,800 次／小时）	
机械性使用寿命（无负载）		AC 线圈：3,000 万次以上(切换频率：1.8万次/小时） DC 线圈：5,000 万次以上(切换频率：1.8万次/小时）	
使用环境温度 （注 5）		－40～＋70☒C（无结冰）	
使用环境湿度		5～85% RH （无结露）	
保存环境温度		－40～＋85☒C	
重量（约）		19g	

最大开闭容量

☒RJ1S 型

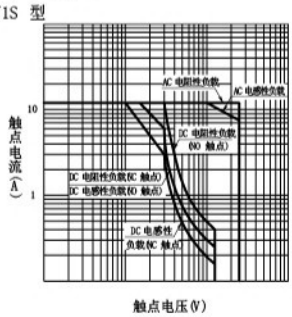

☒RJ2S 型

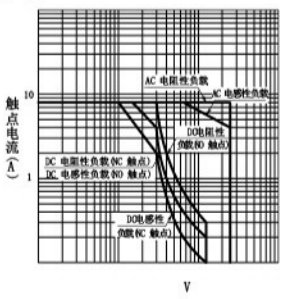

☒特性图（参考值）

☒RJ1S 型 电气性使用寿命曲线图

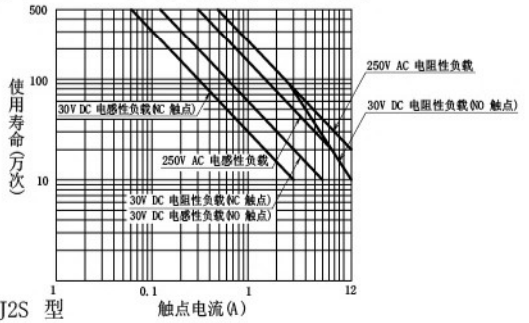

☒RJ2S 型

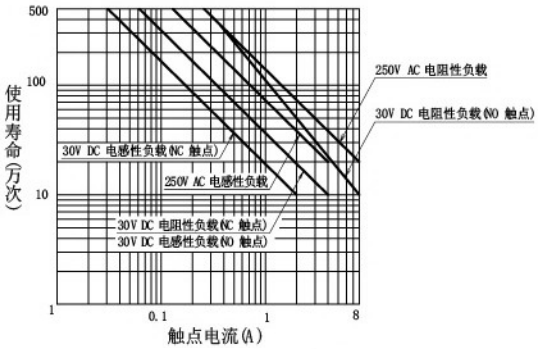

环境温度与线圈温升曲线图

☒RJ1S 型

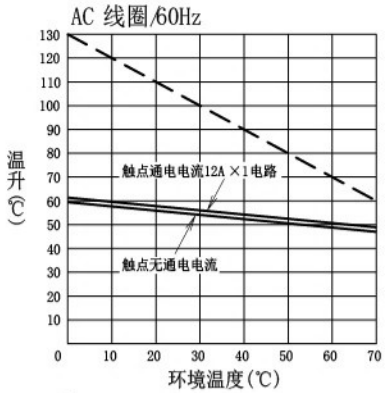

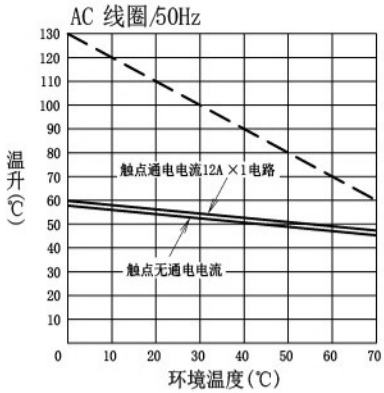

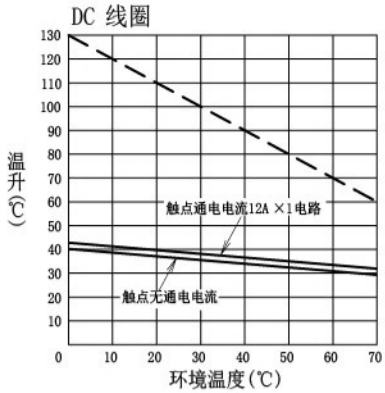

☒RJ2S 型

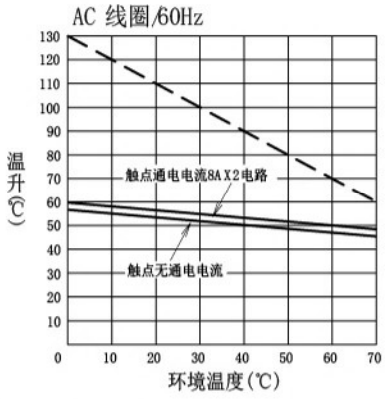

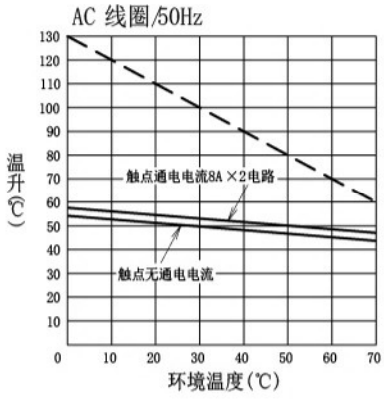

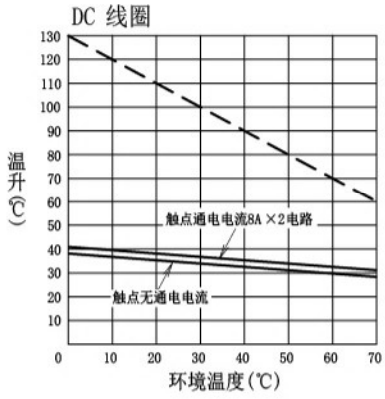

注：线圈额定电压（100%）施加时。

虚线为在不同的环境温度下的线圈的温升允许值。

8位/6位继电器模组

对应RoHS

◆◆◆◆◆ HT0812A

◆◆◆◆◆ 产品外形尺寸图

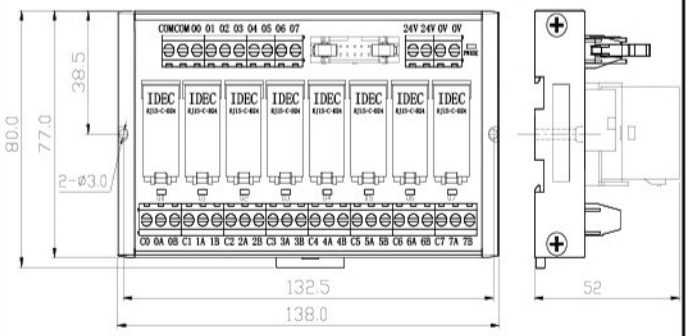

◆◆◆◆◆ 电气原理图NPN型

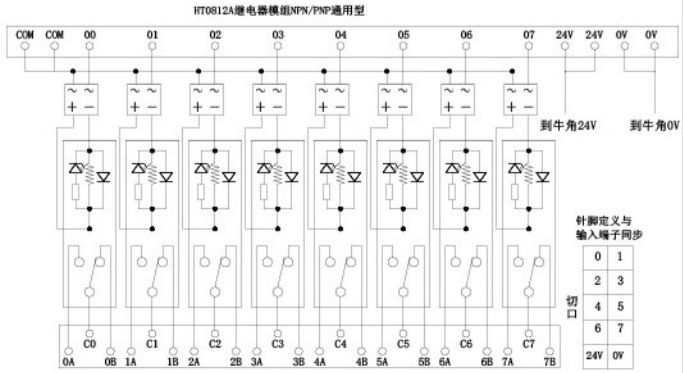

◆◆◆◆◆ 电气原理图PNP型

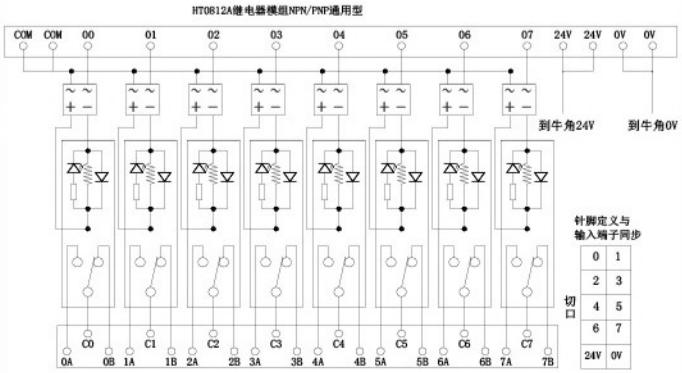

◆◆◆◆◆ HT-0612A



◆◆◆◆◆ 产品外形尺寸图

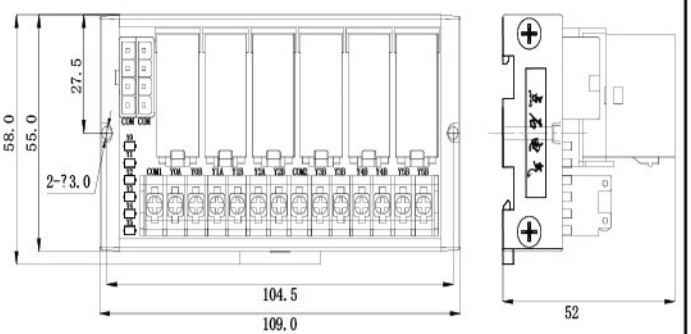

◆◆◆◆◆ 电气原理图NPN型

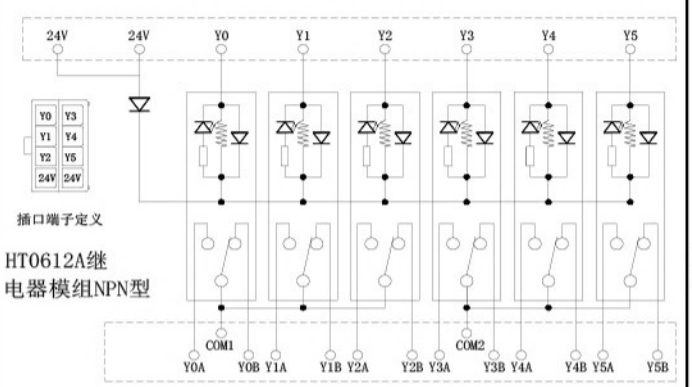

◆◆◆◆◆ 电气原理图PNP型

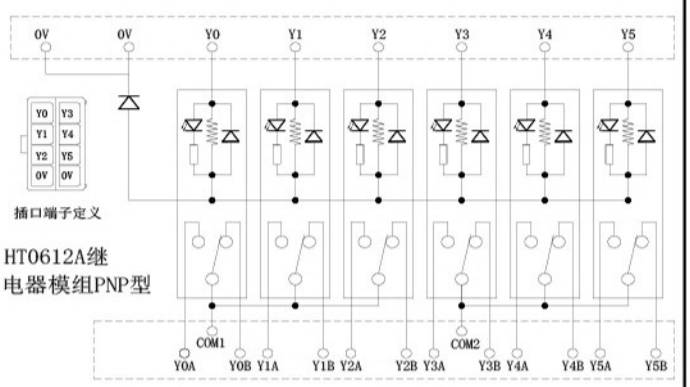

4位继电器模组

对应RoHS

HT0412A



产品外形尺寸图

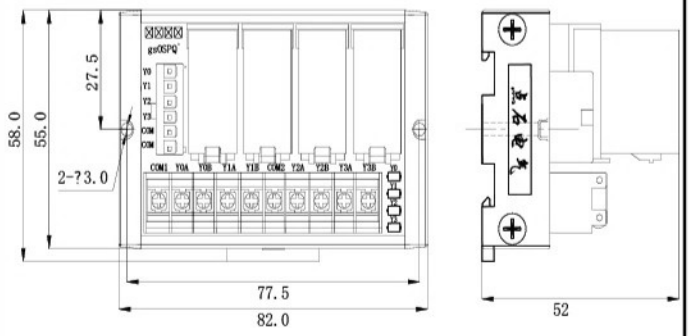

电气原理图NPN型

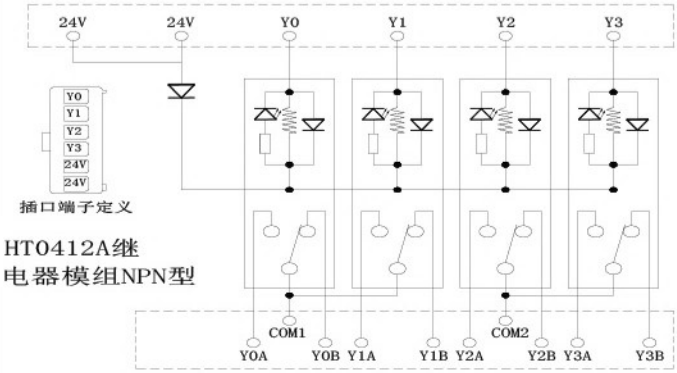

电气原理图PNP型

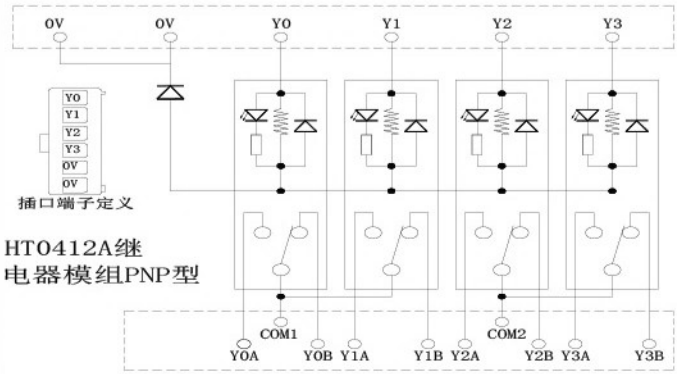

高速信号隔离模组

对应RoHS

HT32GT（32位）

产品外形尺寸图

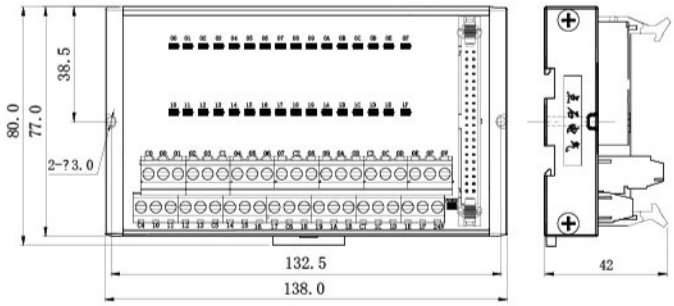

电气原理图

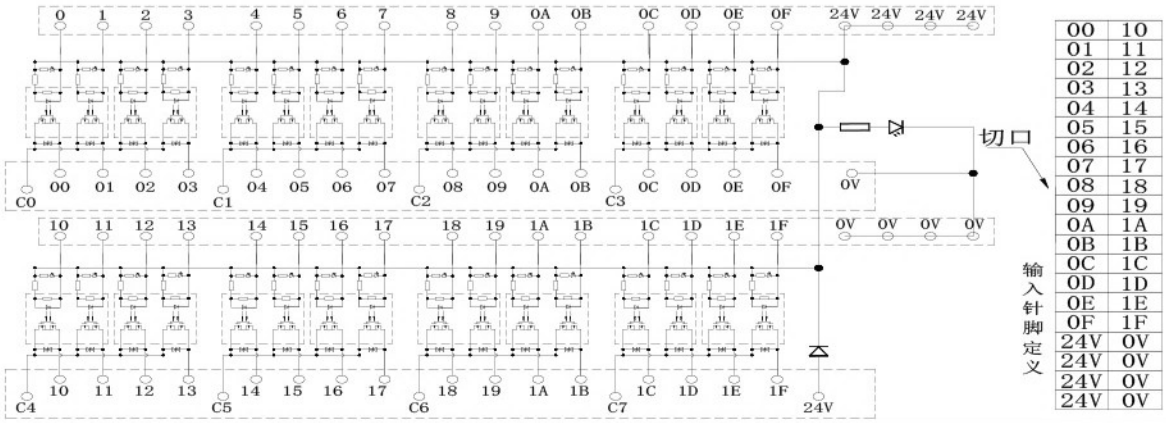

输入针脚定义

00	10
01	11
02	12
03	13
04	14
05	15
06	16
07	17
08	18
09	19
0A	1A
0B	1B
0C	1C
0D	1D
0E	1E
0F	1F
24V	0V
24V	0V
24V	0V
24V	0V

HT16GT（16位）

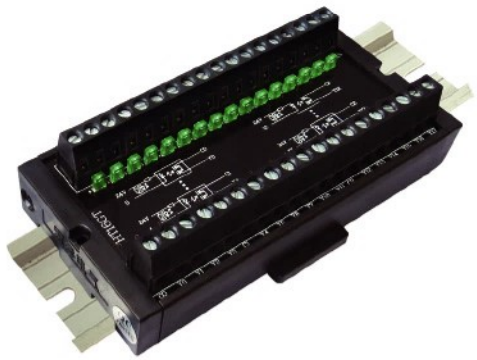

产品外形尺寸图

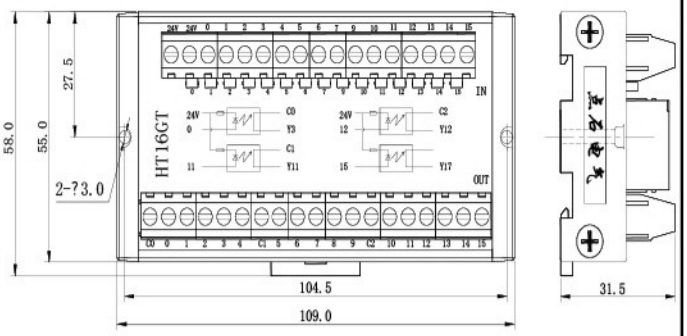

电气原理图NPN型

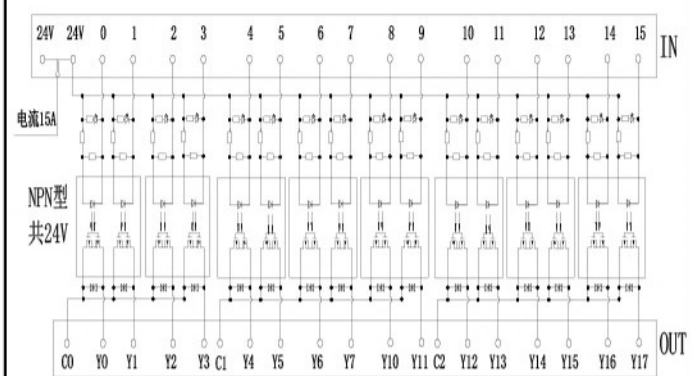

电气原理图PNP型

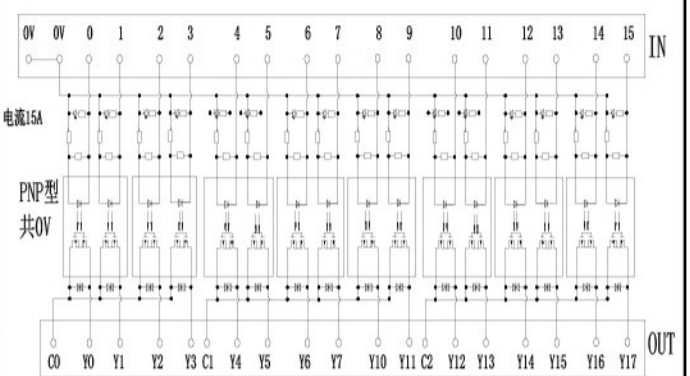

高速信号隔离模组

对应RoHS

◆◆◆◆◆ HT08GT （8位）



◆◆◆◆◆ 产品外形尺寸图

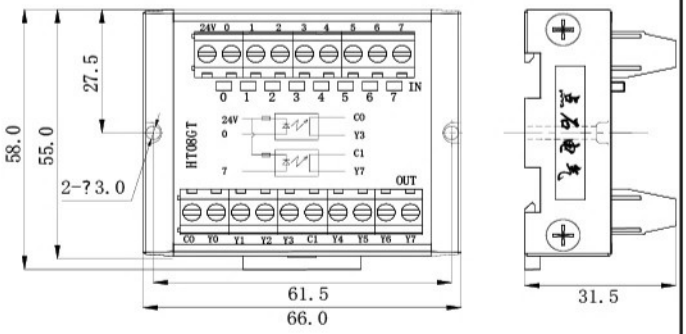

◆◆◆◆◆ 电气原理图NPN型

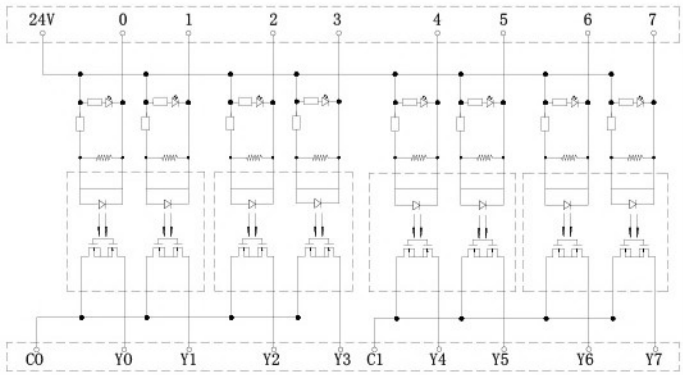

◆◆◆◆◆ 电气原理图PNP型

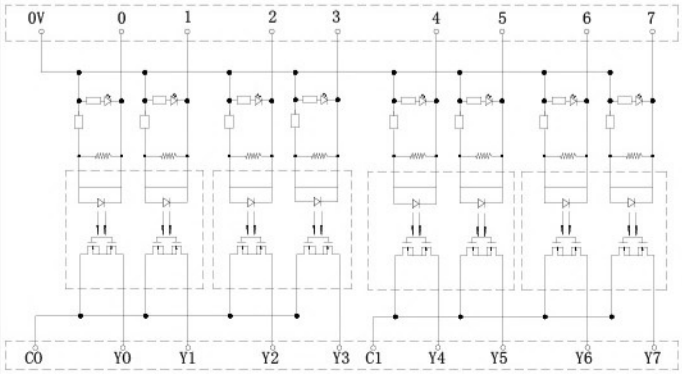

◆◆◆◆◆ HT04GT （4位）



◆◆◆◆◆ 产品外形尺寸图

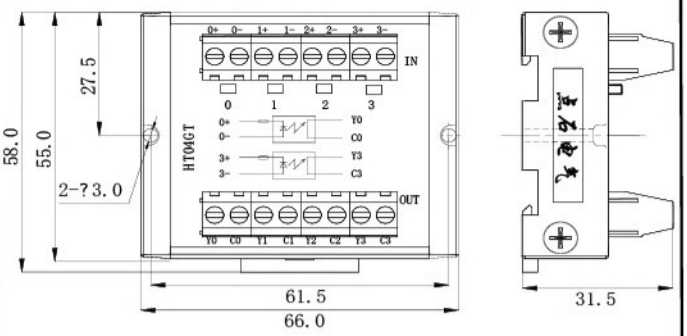

◆◆◆◆◆ 电气原理图NPN型

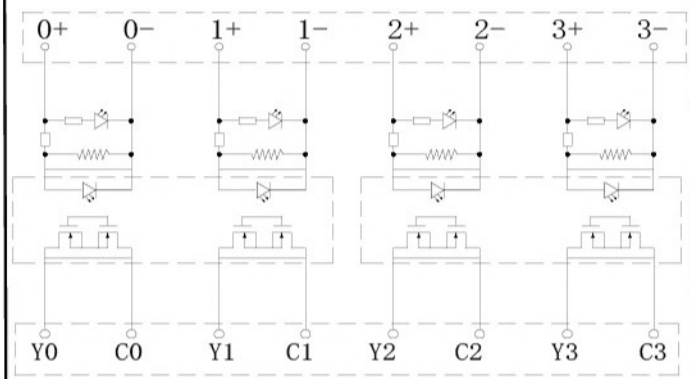

◆◆◆◆◆ 电气原理图PNP型

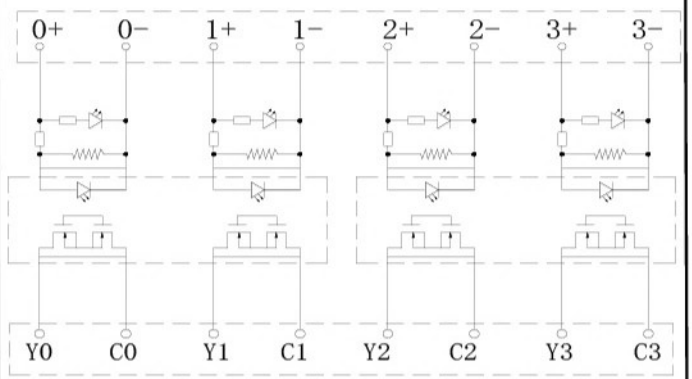

4通道集电极转差分模组

对应RoHS

HT04M



产品外形尺寸图

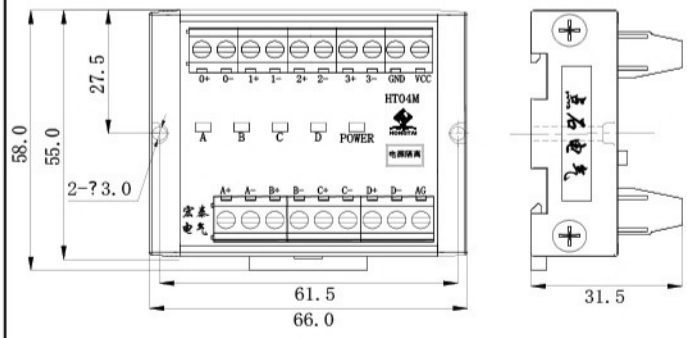

电气原理图NPN型

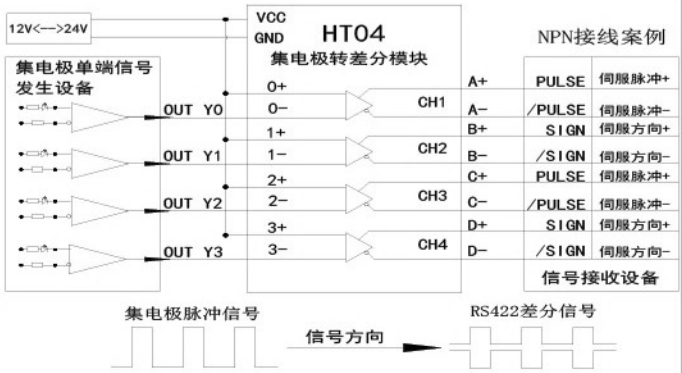

电气原理图PNP型

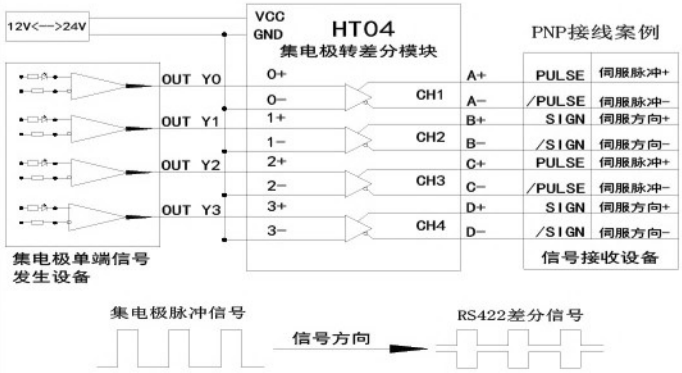

3/4通道 差分转集电极模组

对应RoHS

HT03T2M

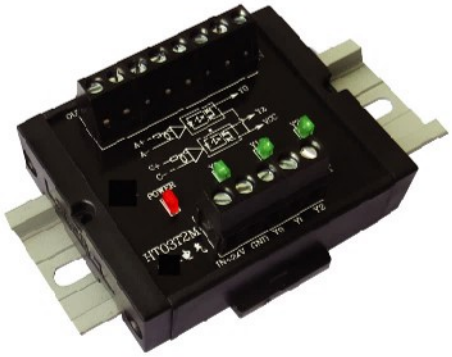

产品外形尺寸图

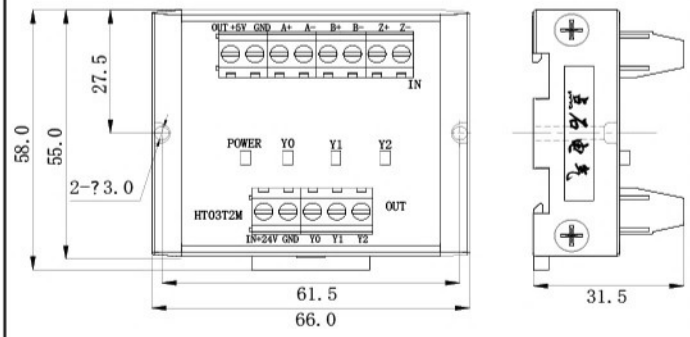

电气原理图NPN型

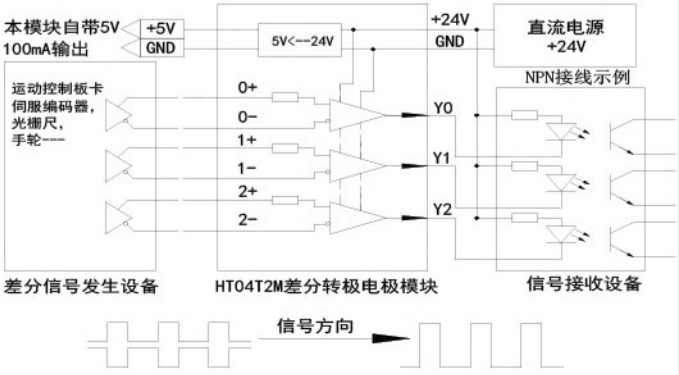

电气原理图PNP型

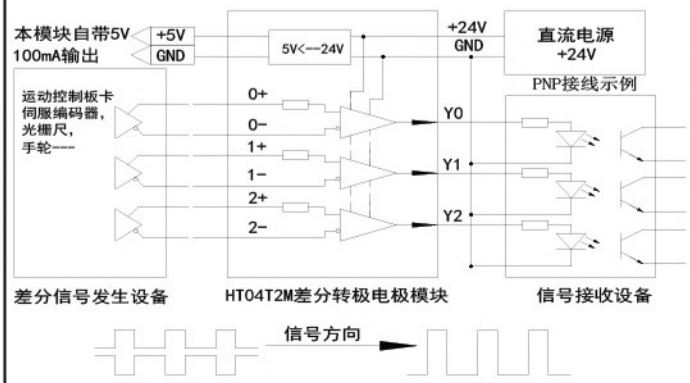

HT04T2M



产品外形尺寸图

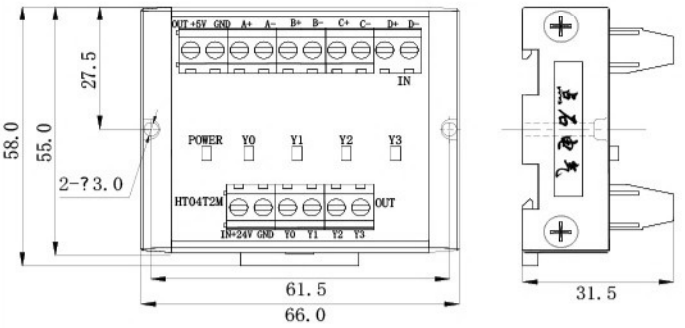

电气原理图NPN型

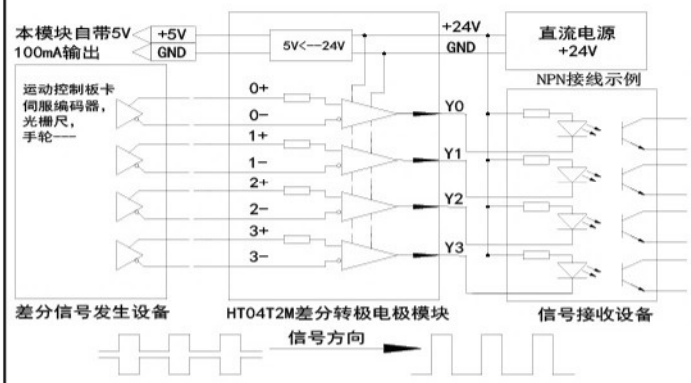

电气原理图PNP型

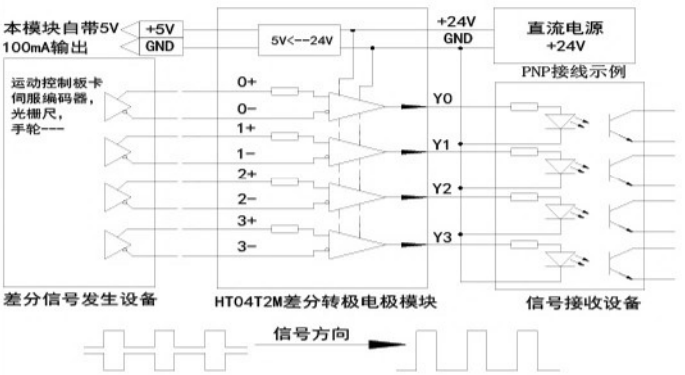

交流固态继电器模组

对应RoHS

HT0805AC

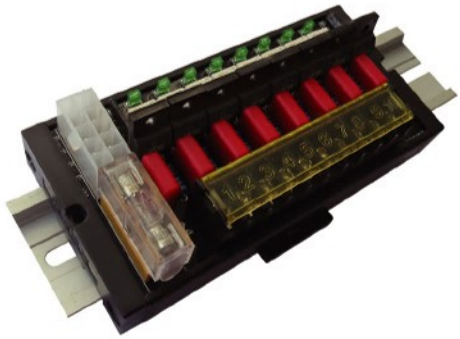

产品外形尺寸图

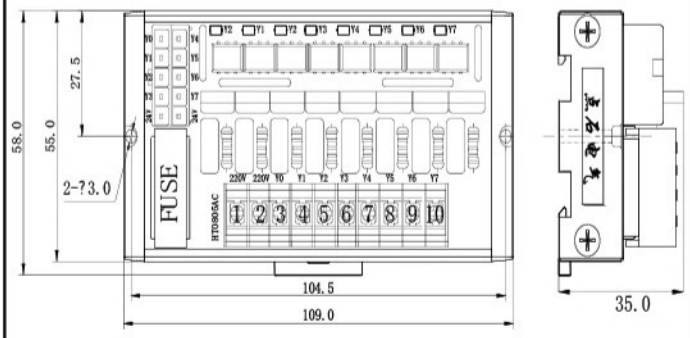

电气原理图

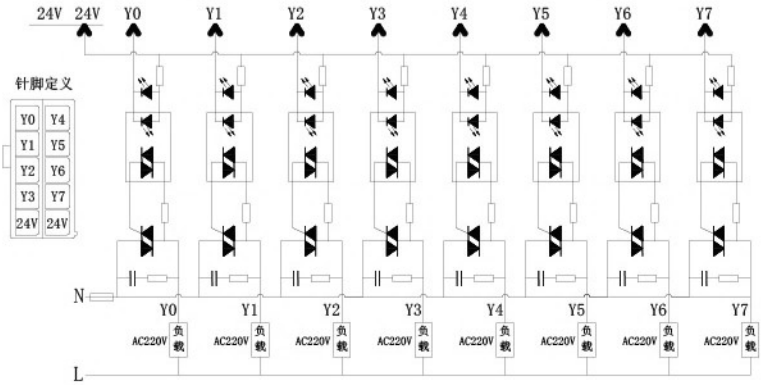

HT0605AC



产品外形尺寸图

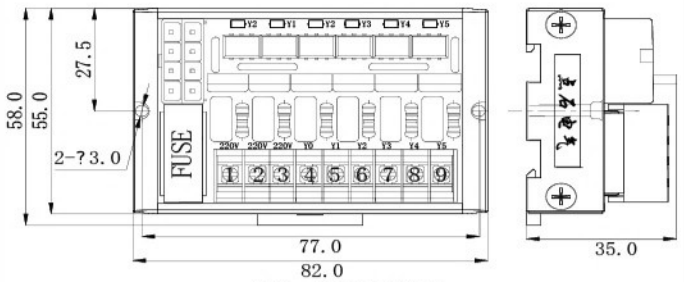

可选：端子间距6.35mm
或端子间距7.2mm

电气原理图NPN型

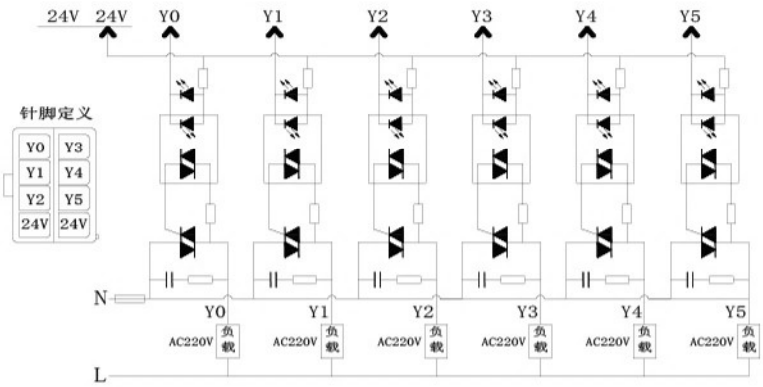

交流/直流固态继电器模组

对应RoHS

HT0830DC

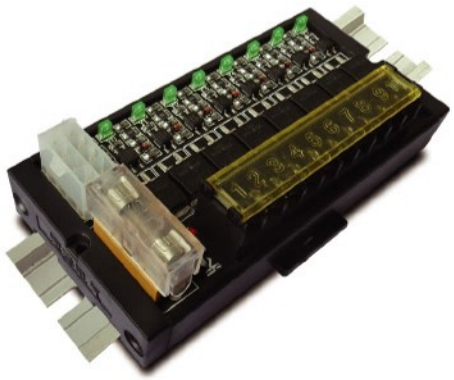

产品外形尺寸图

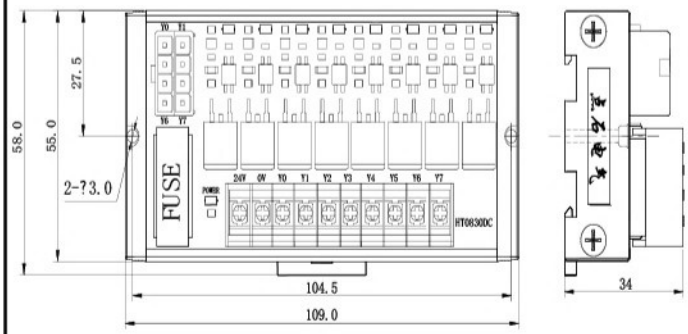

电气原理图

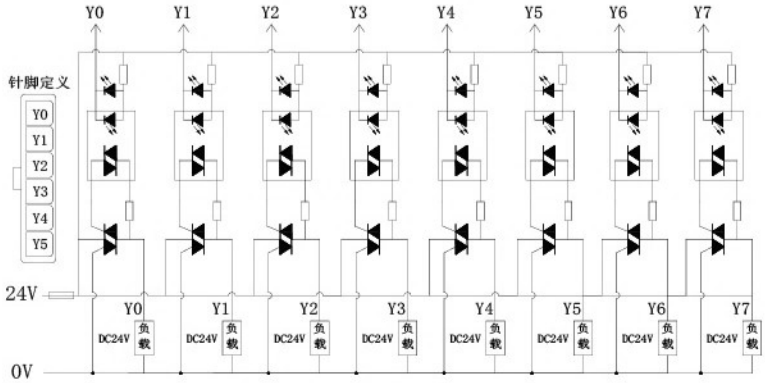

HT0405AC

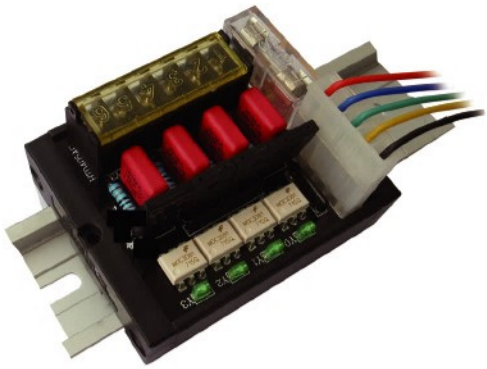

产品外形尺寸图

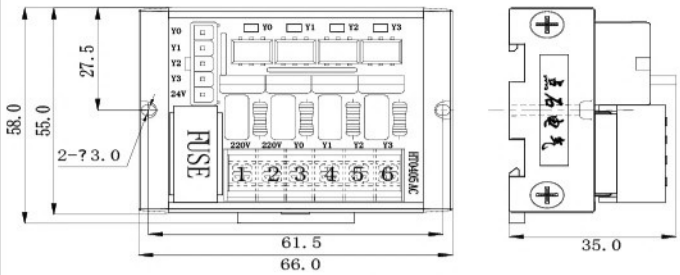

可选：端子间距6.35mm
或端子间距7.62mm

电气原理图

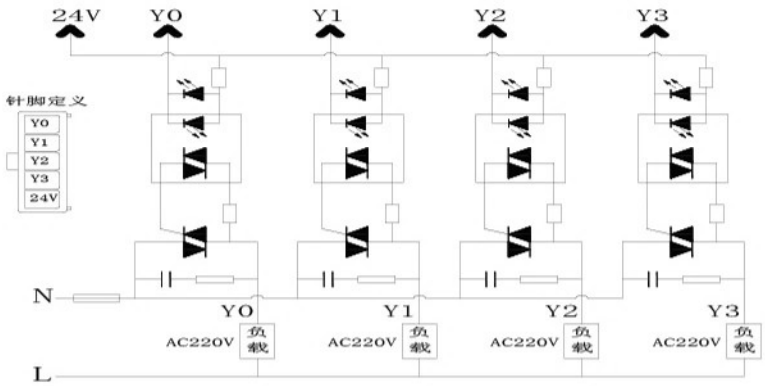

直流固态继电器模组

对应RoHS

HT0630DC



产品外形尺寸图

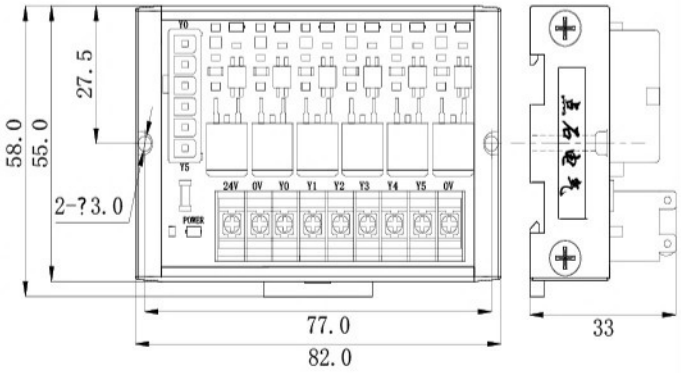

电气原理图

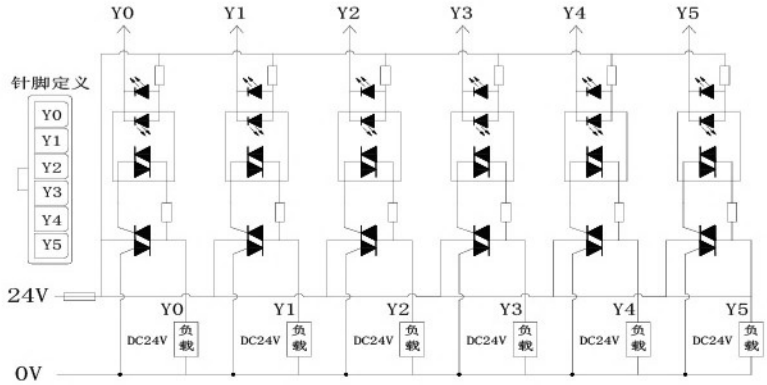

HT0430DC



产品外形尺寸图

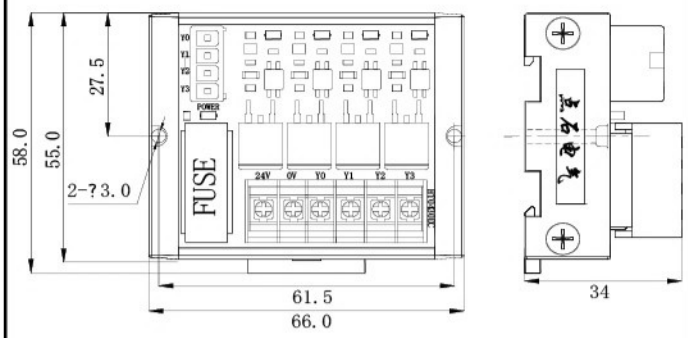

电气原理图

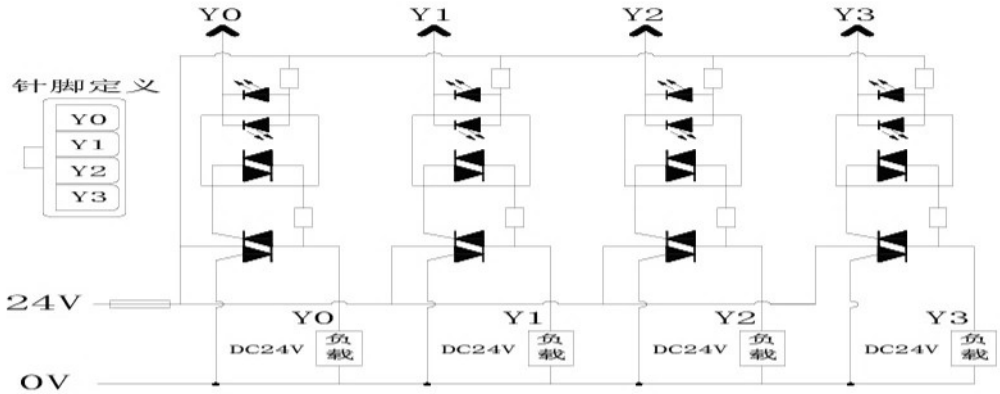

交流分路端子台模组

对应RoHS

◆◆◆◆◆ HT02

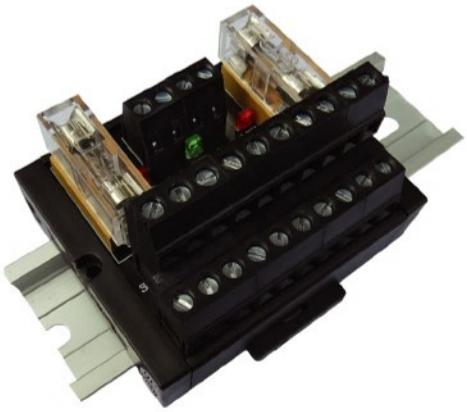

◆◆◆◆◆ 产品外形尺寸图

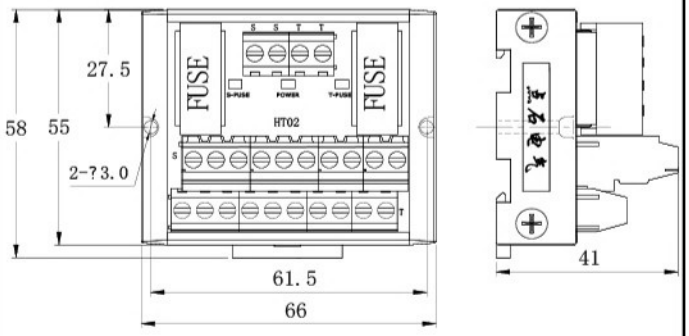

◆◆◆◆◆ 电气原理图

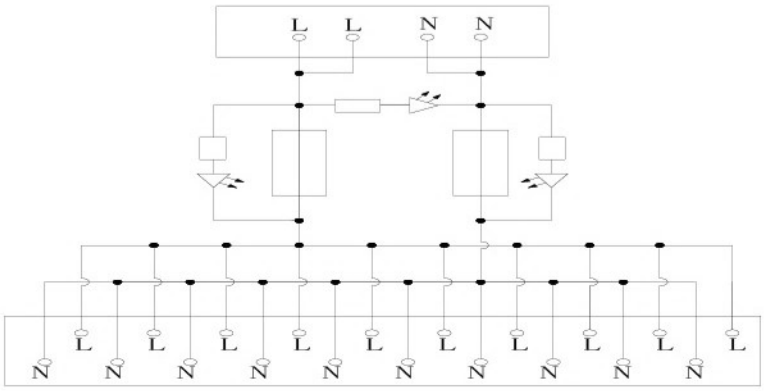

◆◆◆◆◆ HT02A



◆◆◆◆◆ 产品外形尺寸图

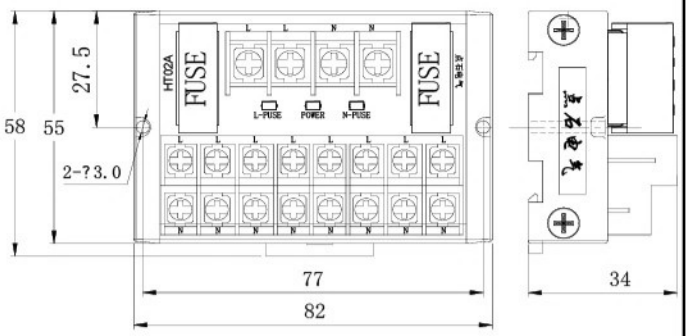

◆◆◆◆◆ 电气原理图

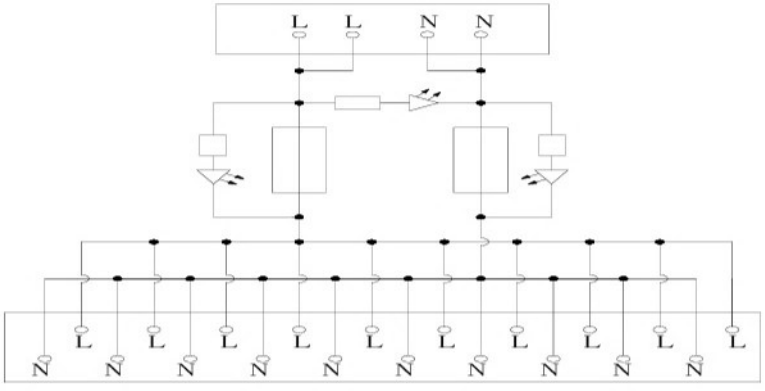

交流/直流分路端子台模组

对应RoHS

HT1020A

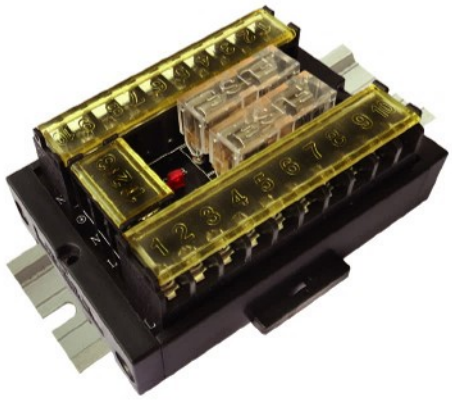

产品外形尺寸图

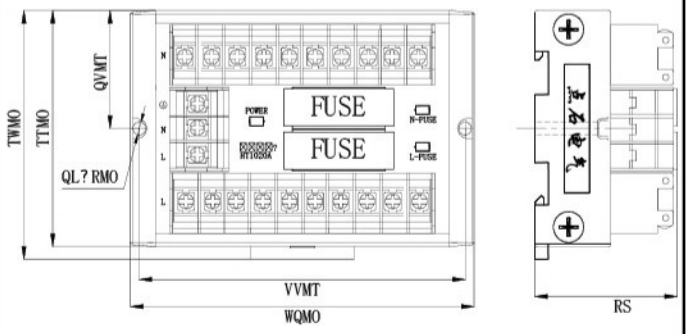

电气原理图

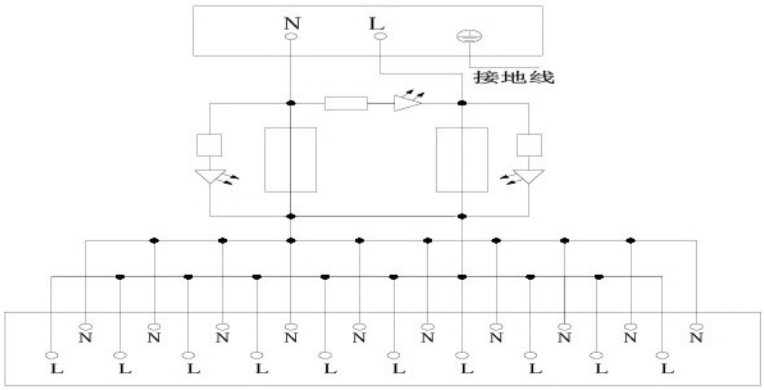

HT01



产品外形尺寸图

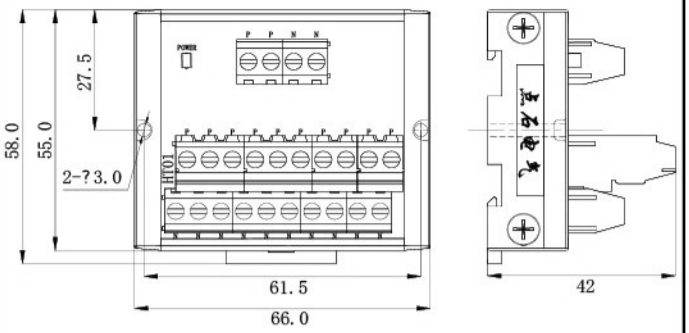

电气原理图

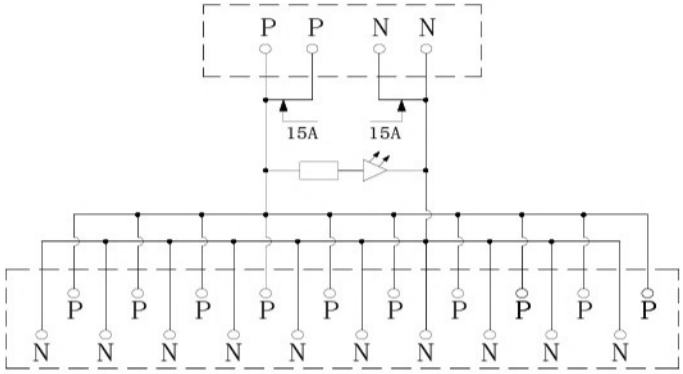

直流分路端子台模组

对应RoHS

◆◆◆◆◆ HT01D



◆◆◆◆◆ 产品外形尺寸图

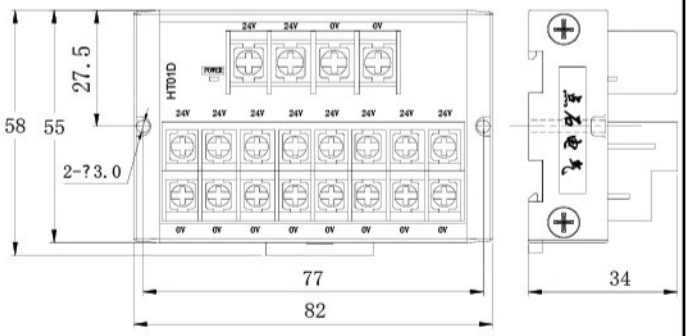

◆◆◆◆◆ 电气原理图

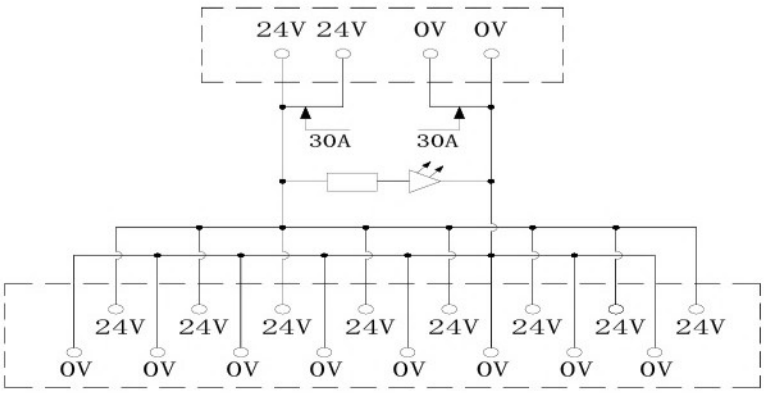

I/O信号端子台模组

对应RoHS

HT32A3



产品外形尺寸图

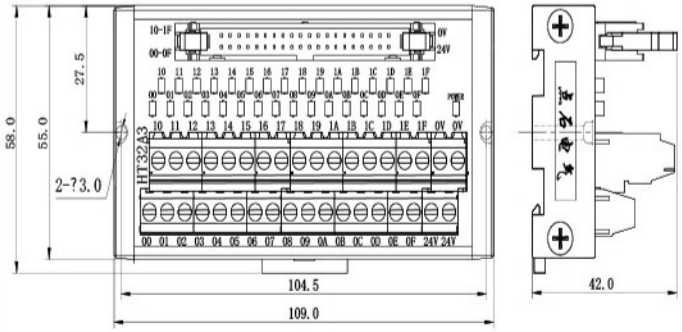

电气原理图NPN型

HT32A3-N端子台模组NPN型

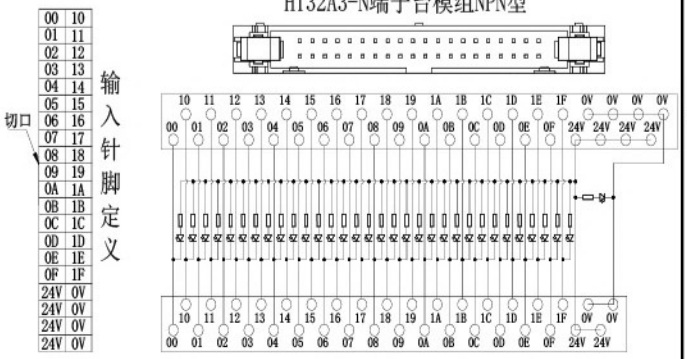

电气原理图PNP型

HT32A3-P端子台模组PNP型

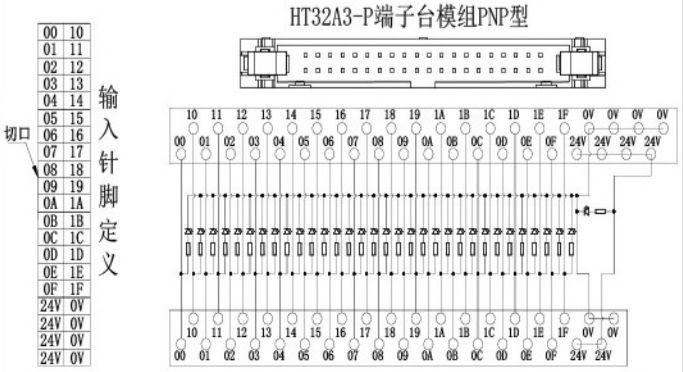

HT20XY

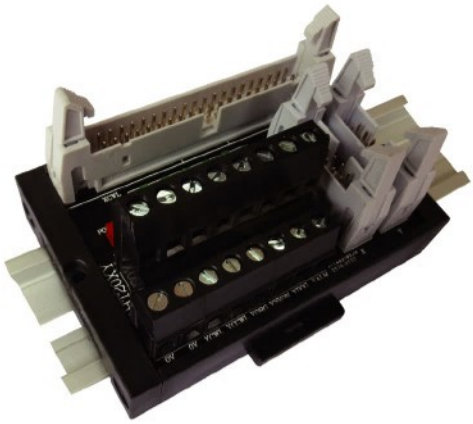

产品外形尺寸图

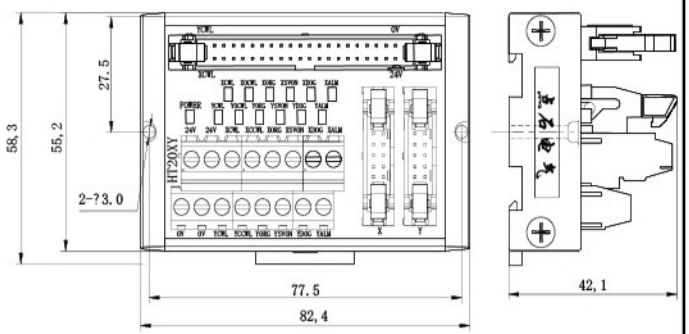

电气原理图

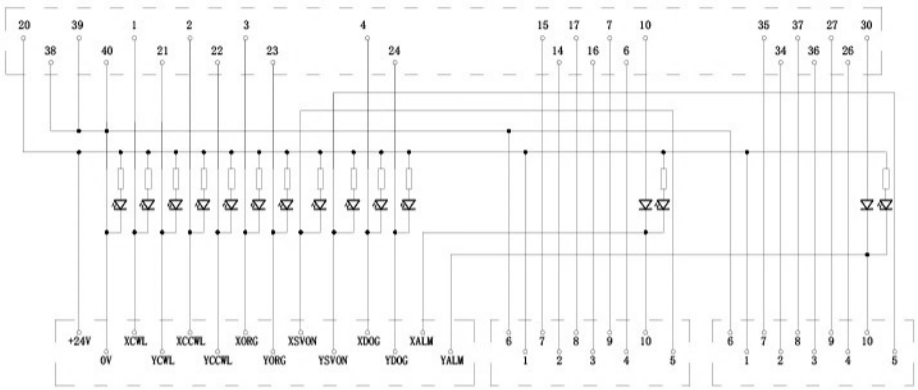

I/O信号端子台模组

对应RoHS

HT16DI



产品外形尺寸图

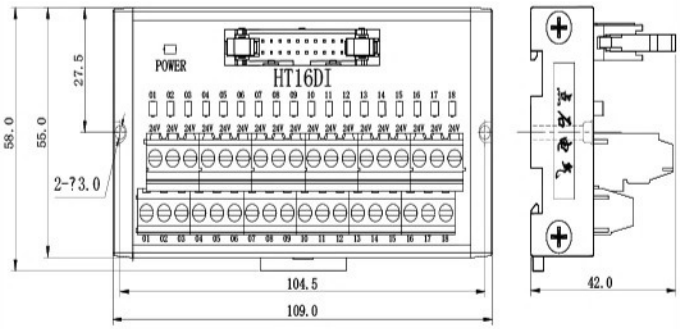

电气原理图NPN型

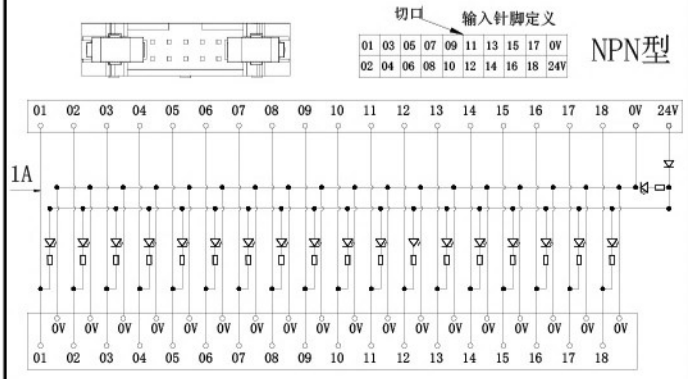

电气原理图PNP型

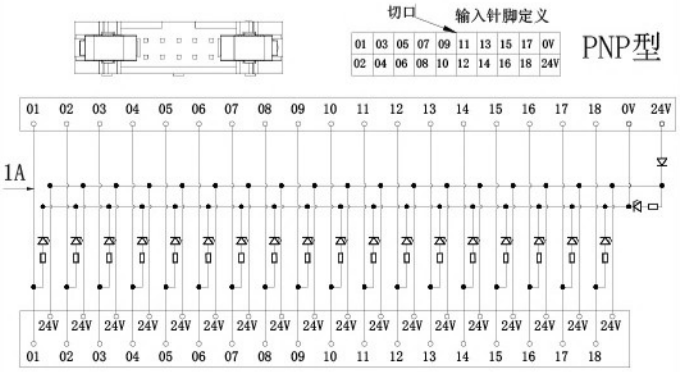

HT16A3

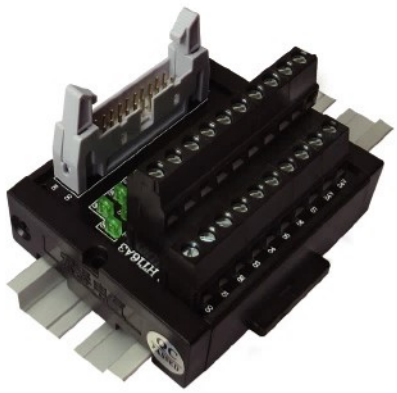

产品外形尺寸图

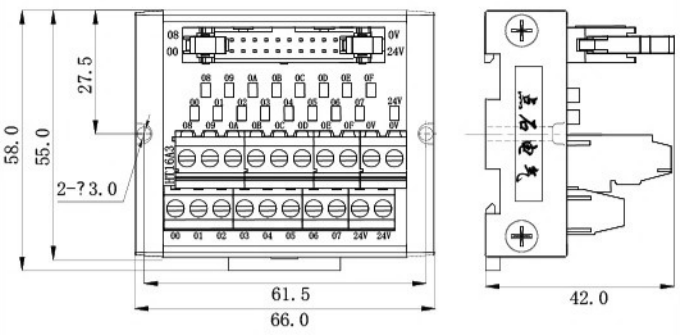

电气原理图NPN型

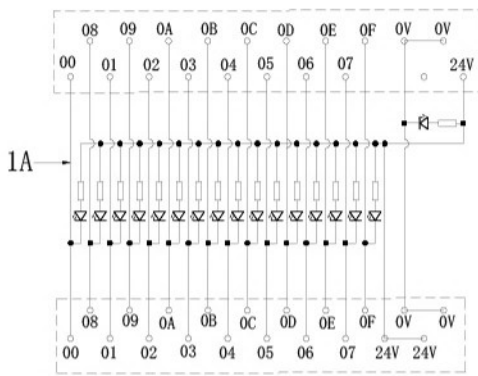

输入针脚定义

00	08
01	09
02	0A
03	0B
04	0C
05	0D
06	0E
07	0F
-	0V
24V	0V

切口

电气原理图PNP型

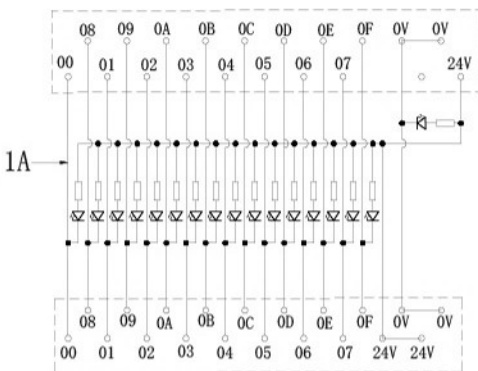

输入针脚定义

00	08
01	09
02	0A
03	0B
04	0C
05	0D
06	0E
07	0F
-	0V
24V	0V

切口

I/O信号端子台模组

对应RoHS

HT16A3

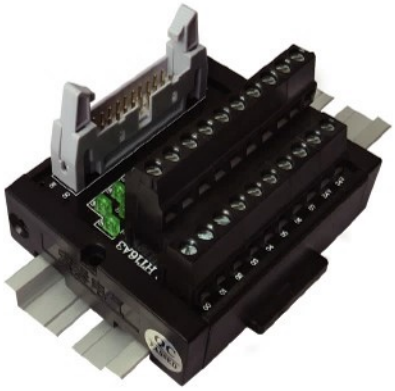

产品外形尺寸图

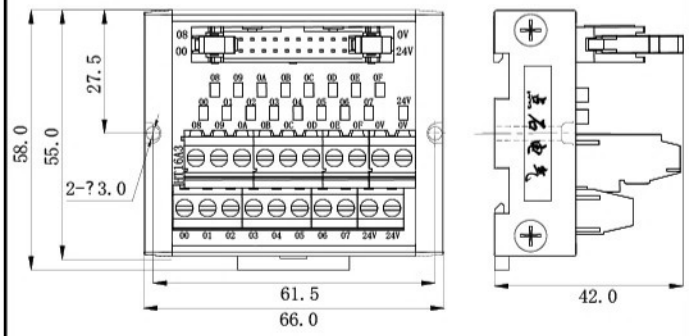

电气原理图NPN型

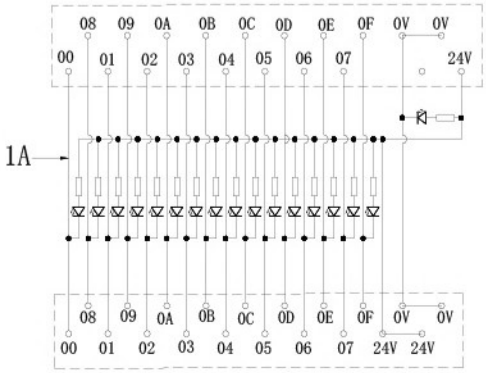

输入针脚定义

00	08
01	09
02	0A
03	0B
04	0C
05	0D
06	0E
07	0F
–	0V
24V	0V

切口

电气原理图PNP型

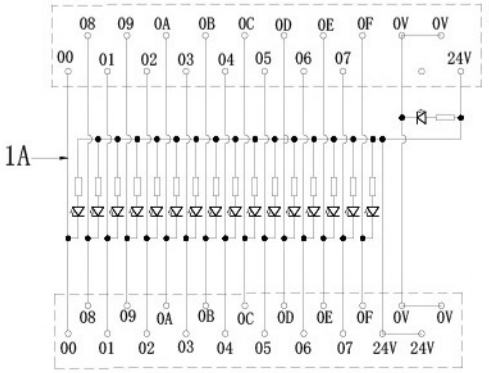

输入针脚定义

00	08
01	09
02	0A
03	0B
04	0C
05	0D
06	0E
07	0F
–	0V
24V	0V

切口

HT08AI



产品外形尺寸图

AI端子台模组额定电流2A

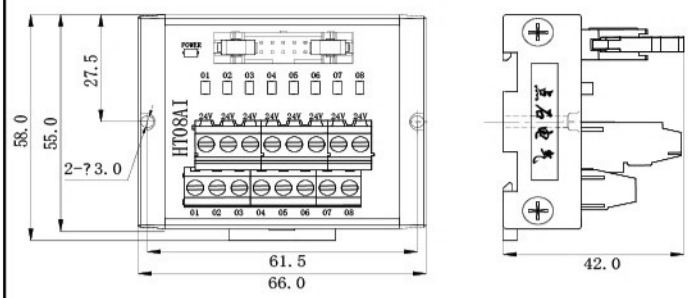

电气原理图NPN型

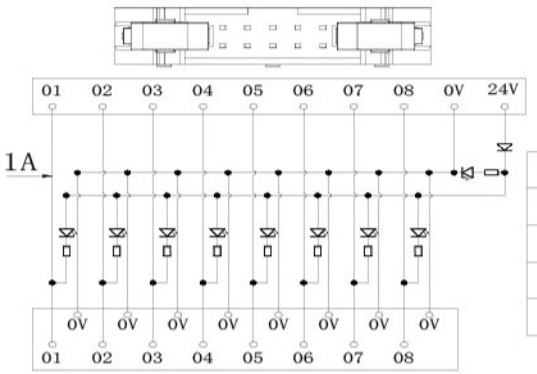

02	01
04	03
06	05
08	07
24V	0V

HT08AI针脚定义
切口

电气原理图PNP型

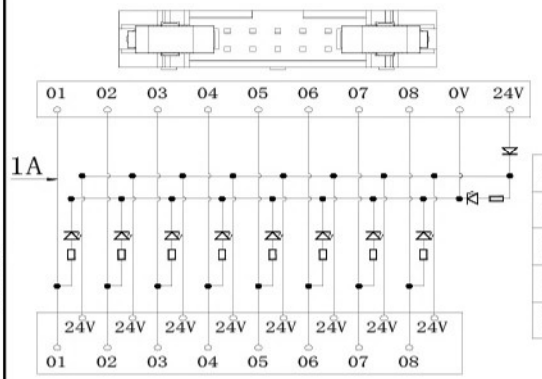

02	01
04	03
06	05
08	07
24V	0V

HT08AI针脚定义
切口

I/O信号端子台模组

对应RoHS

HT08F



产品外形尺寸图

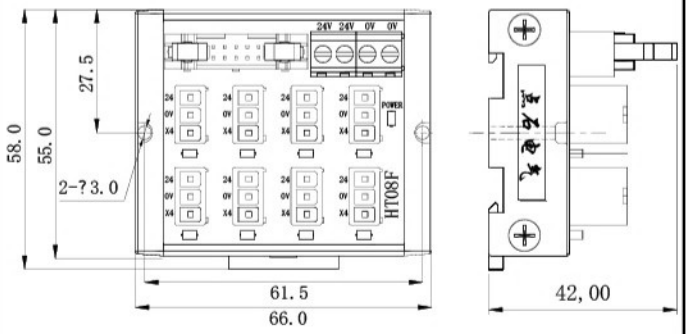

电气原理图NPN型

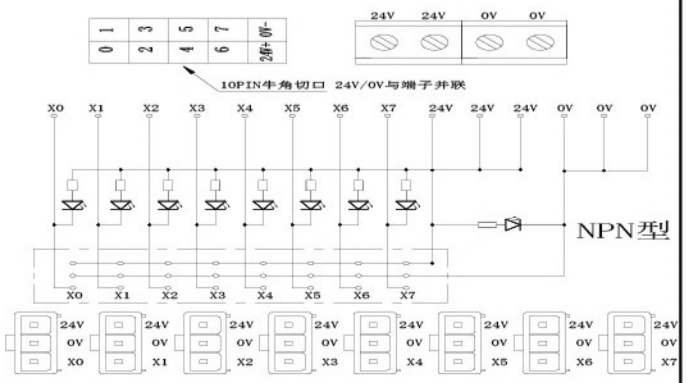

电气原理图PNP型

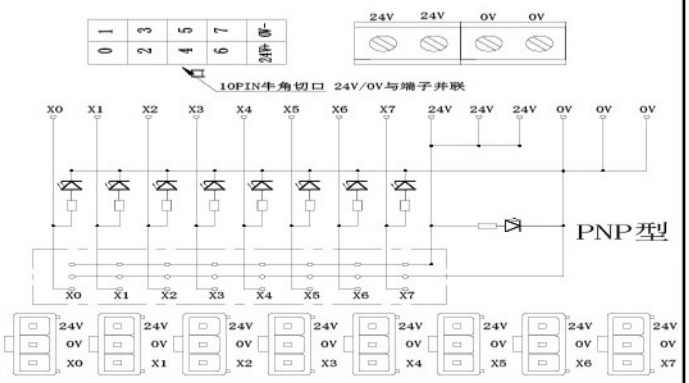

I/O信号端子台模组

对应RoHS

HT40A2

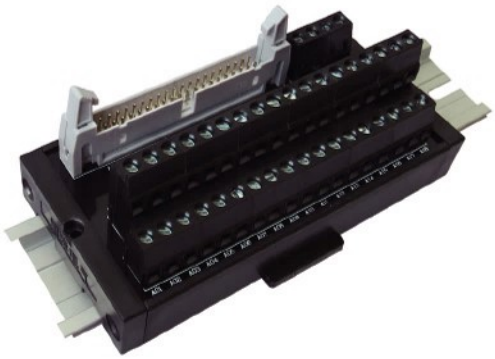

产品外形尺寸图

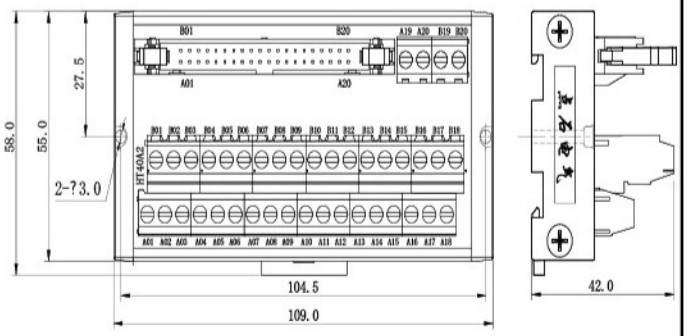

电气原理图

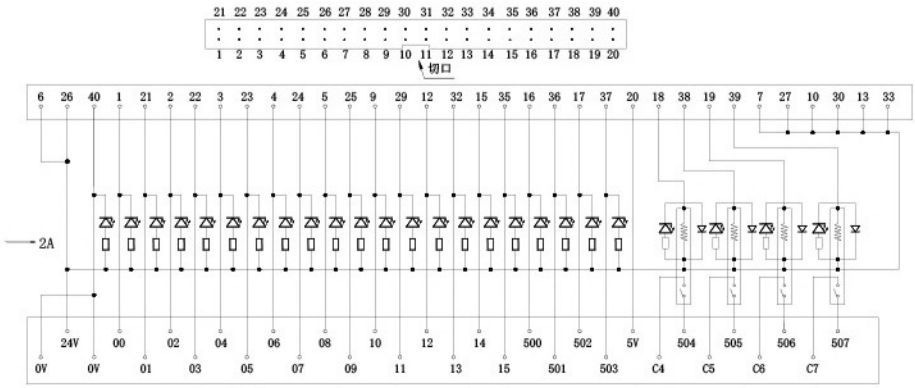

HT34B1

产品外形尺寸图

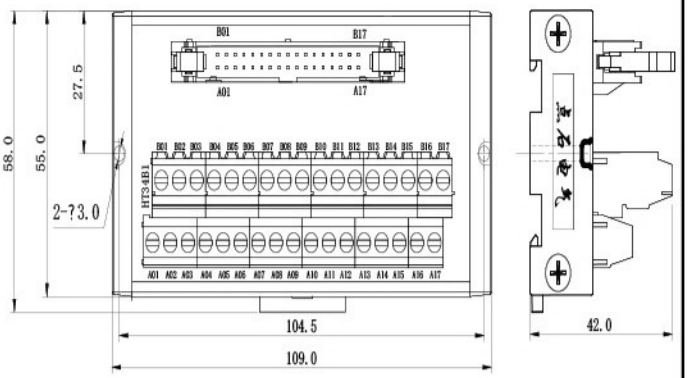

电气原理图

输入针脚定义

B01	B02	B03	B04	B05	B06	B07	B08	B09	B10	B11	B12	B13	B14	B15	B16	B17	B18
A01	A02	A03	A04	A05	A06	A07	A08	A09	A10	A11	A12	A13	A14	A15	A16	A17	A18

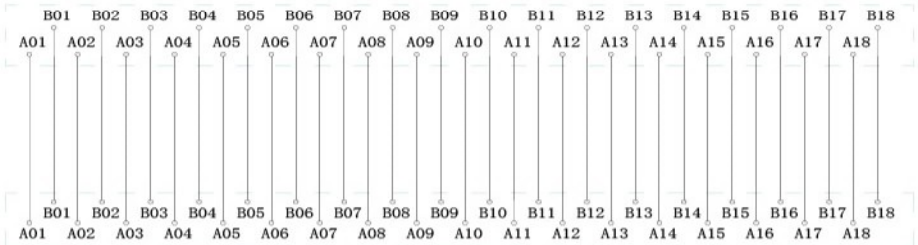

I/O信号端子台模组

对应RoHS

◆◆◆◆◆ HT26B1

◆◆◆◆◆ 产品外形尺寸图

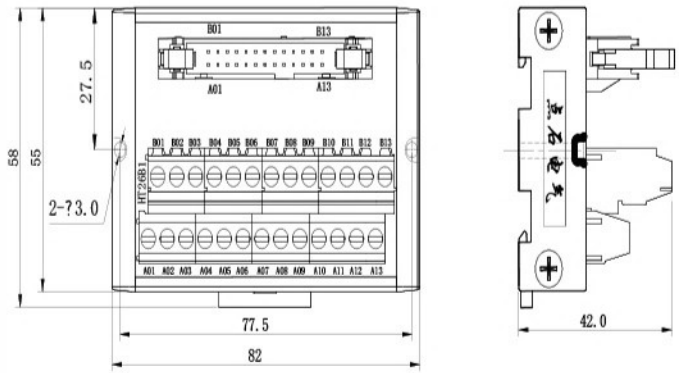

◆◆◆◆◆ 电气原理图

输入针脚定义

B01	B02	B03	B04	B05	B06	B07	B08	B09	B10	B11	B12	B13
A01	A02	A03	A04	A05	A06	A07	A08	A09	A10	A11	A12	A13

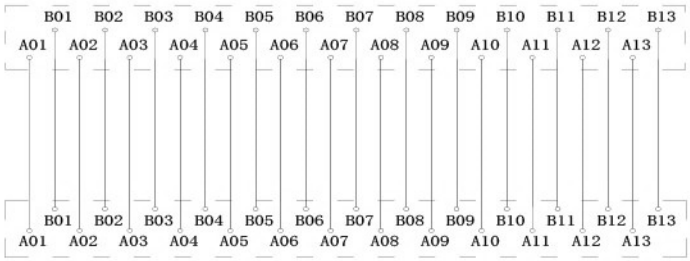

◆◆◆◆◆ HT20B1

◆◆◆◆◆ 产品外形尺寸图

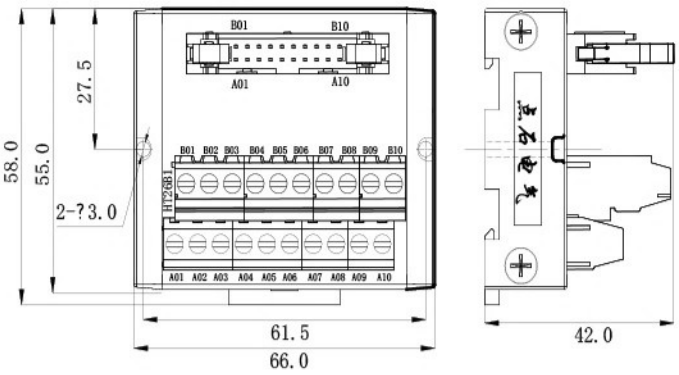

◆◆◆◆◆ 电气原理图

输入针脚定义

B01	B02	B03	B04	B05	B06	B07	B08	B09	B10
A01	A02	A03	A04	A05	A06	A07	A08	A09	A10

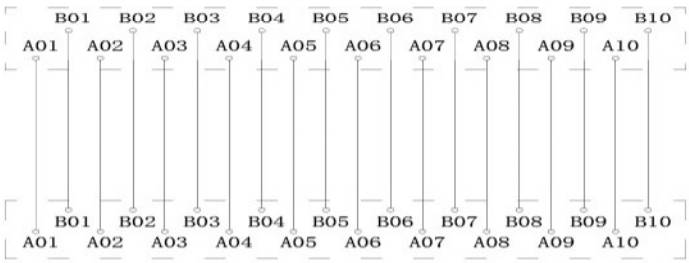

I/O信号端子台模组

对应RoHS

◆◆◆◆◆ HT16B1

◆◆◆◆◆ 产品外形尺寸图

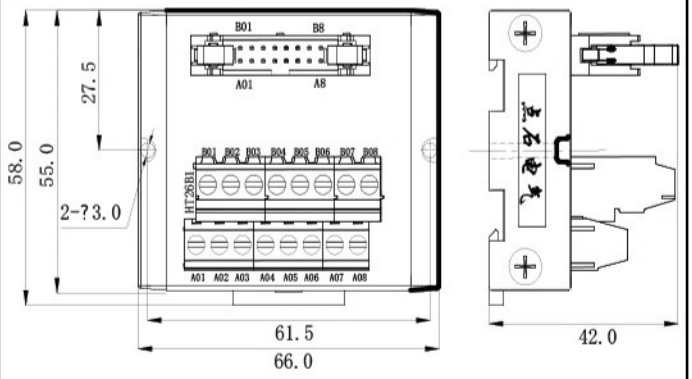

◆◆◆◆◆ 电气原理图

输入针脚定义

B01	B02	B03	B04	B05	B06	B07	B08
A01	A02	A03	A04	A05	A06	A07	A08

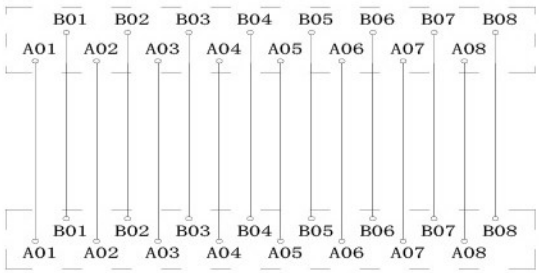

◆◆◆◆◆ HT10B2

◆◆◆◆◆ 产品外形尺寸图

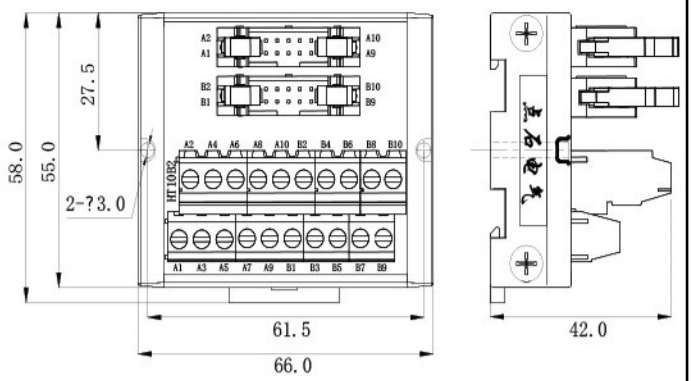

◆◆◆◆◆ 电气原理图

A端口针脚定义

A2	A4	A6	A8	A10
A1	A3	A5	A7	A9

B端口针脚定义

B2	B4	B6	B8	B10
B1	B3	B5	B7	B9

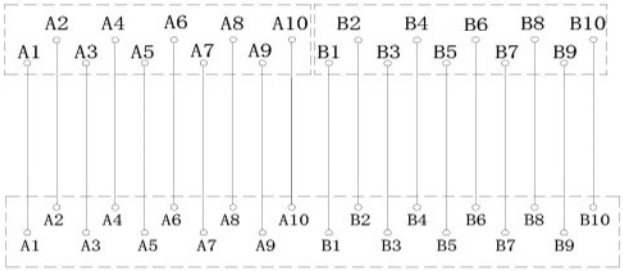

I/O信号端子台模组

对应RoHS

◆◆◆◆◆ HT10B1

◆◆◆◆◆ 产品外形尺寸图

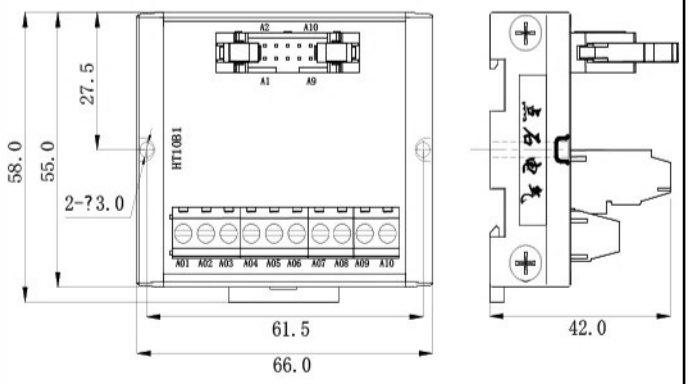

◆◆◆◆◆ 电气原理图

输入针脚定义

A02	A04	A06	A08	A10
A01	A03	A05	A07	A09

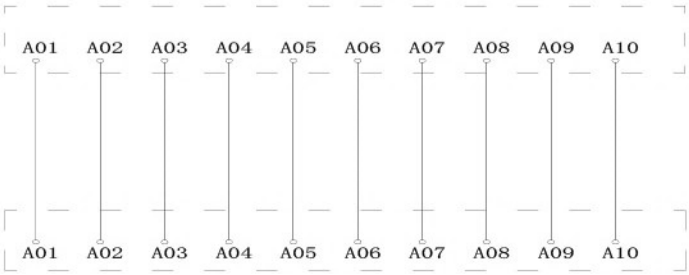

牛角转换模组

对应RoHS

HT40B1

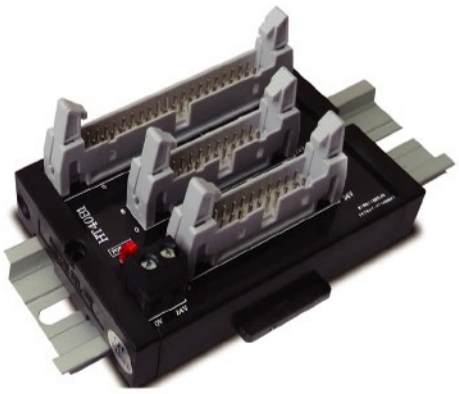

产品外形尺寸图

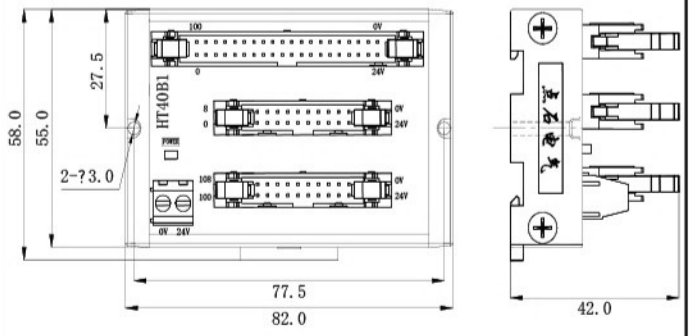

电气原理图

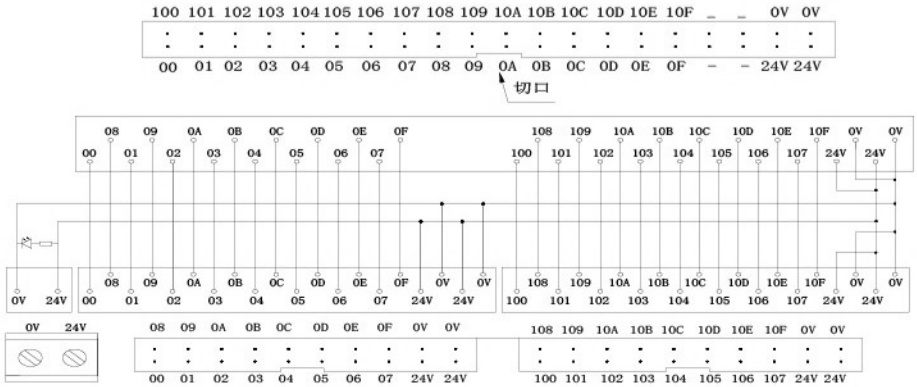

HT40B2

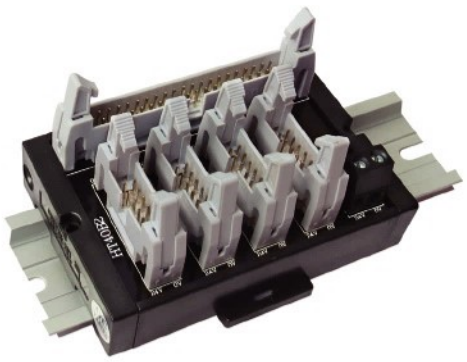

产品外形尺寸图

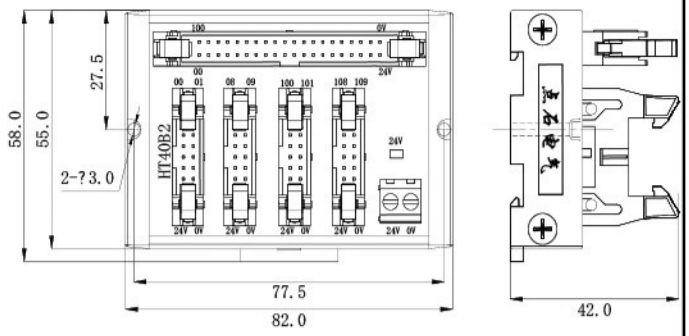

电气原理图

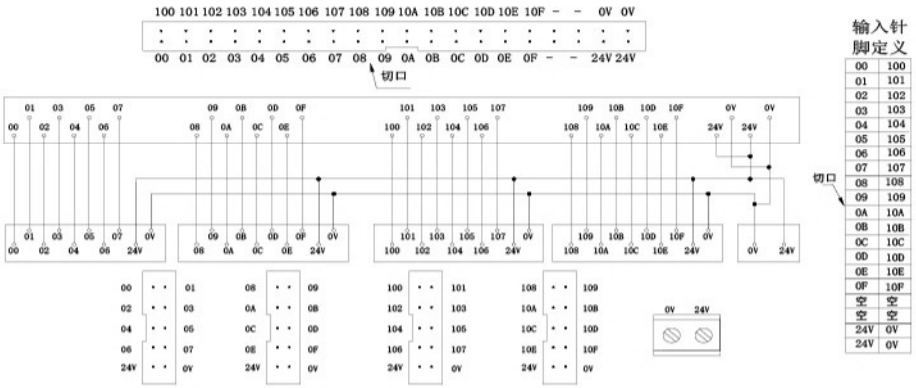

I/O信号端子台模组

对应RoHS

HT09D



产品外形尺寸图

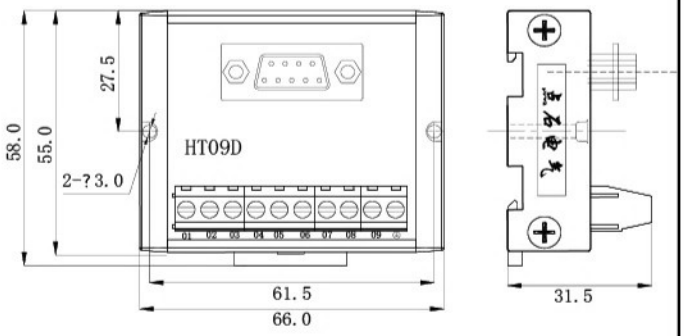

电气原理图

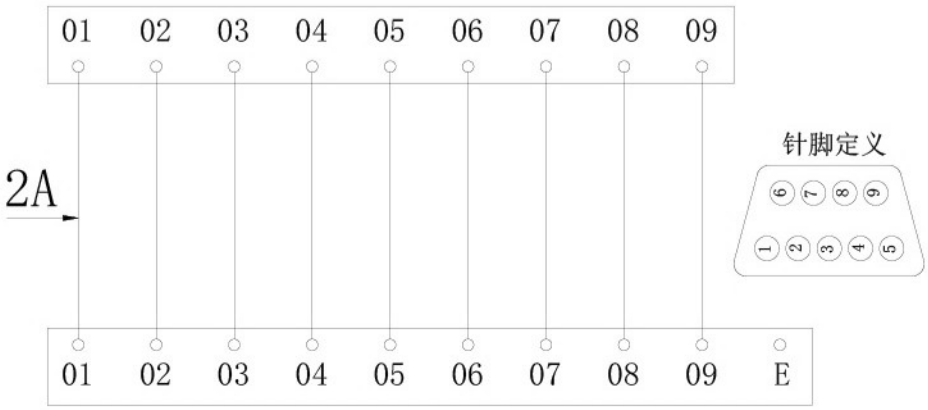

HT15D

产品外形尺寸图

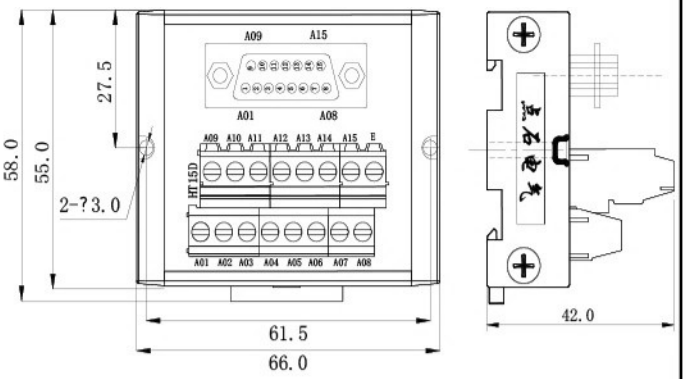

电气原理图

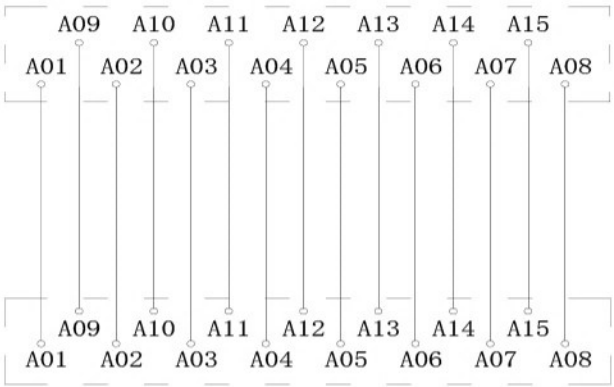

I/O信号端子台模组

对应RoHS

HT25D

产品外形尺寸图

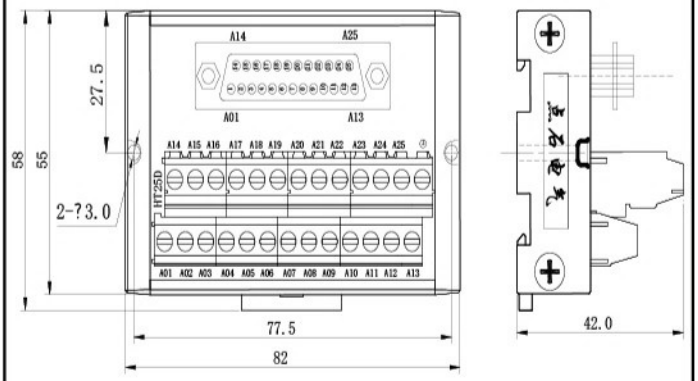

电气原理图



HT37DX

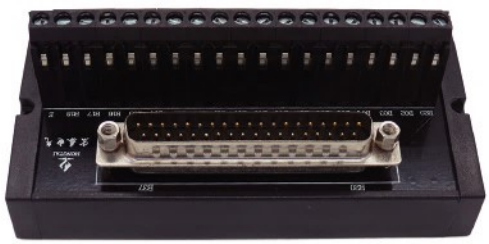

产品外形尺寸图

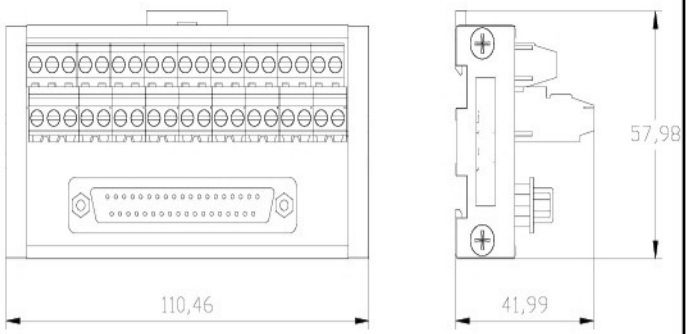

电气原理图

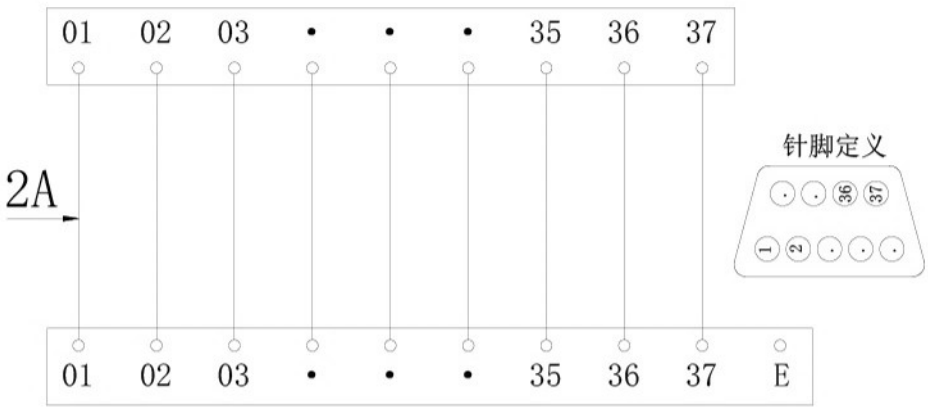

通用型端子台模组

对应RoHS

HT20Z



产品外形尺寸图

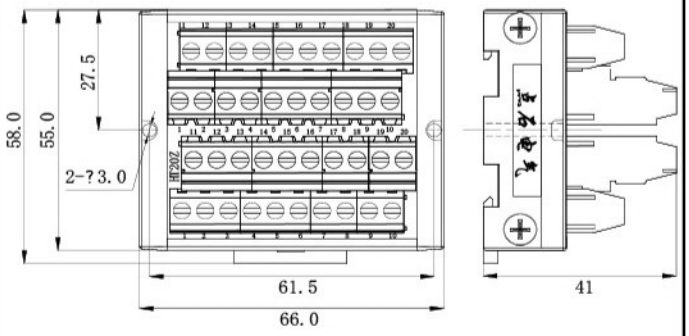

电气原理图

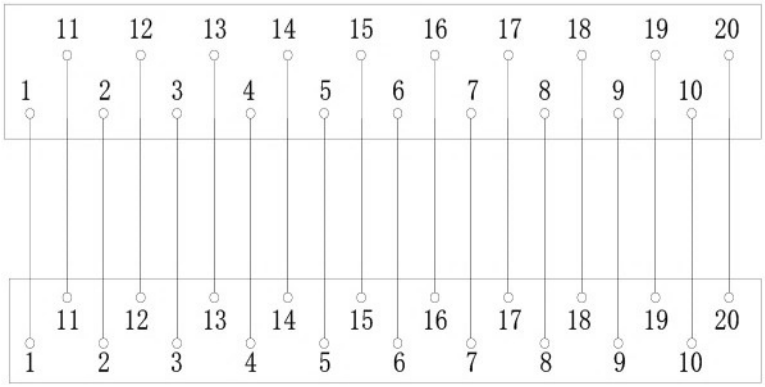

HT16Z



产品外形尺寸图

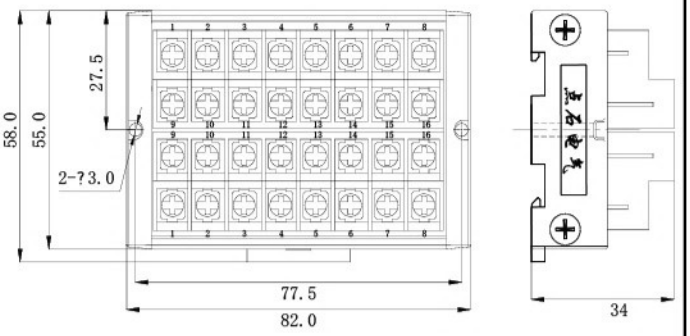

电气原理图

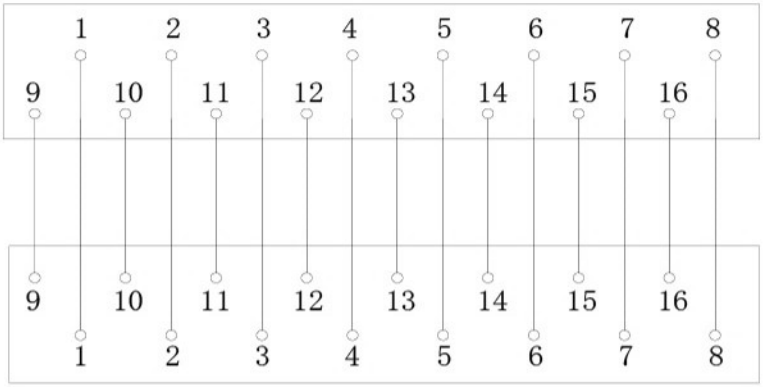

接地端子台模组

对应RoHS

◆◆◆◆◆ HT03A



◆◆◆◆◆ 产品外形尺寸图

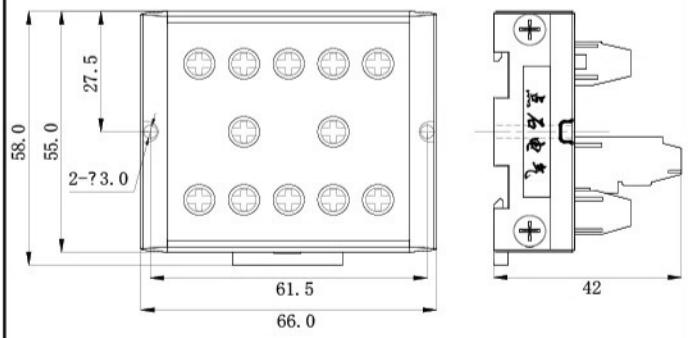

◆◆◆◆◆ HT03B



◆◆◆◆◆ 产品外形尺寸图

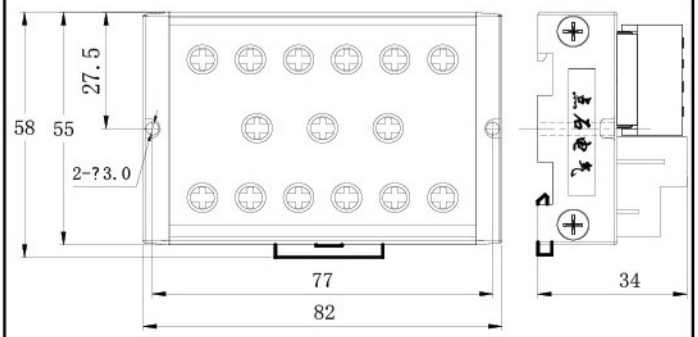

特点

- 制造可控，可根据客户需求制作
- 防水，耐高温，抗干扰能力强
- 提供多种配件，适应多种场所

订货编码



MIL连接器孔位排列表

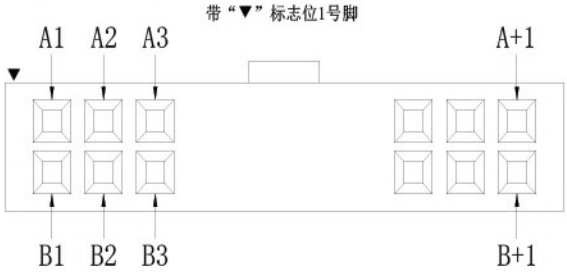

▲ 注意:

孔位排列示意图为本公司定义的排列顺序标准，使用时请注意辨别与其他厂家的不同之处。

Fujitsu连接器孔位排列表

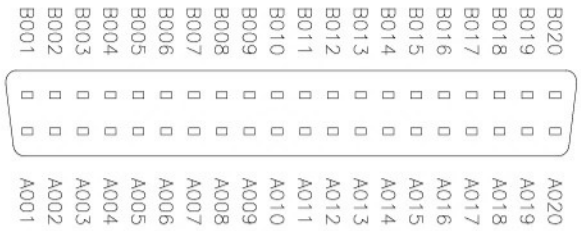

孔位-导体颜色对位表										
孔位	A1	A2	A3	A4	A5	A6	A7	A8	A9	A10
颜色	粉	粉1	粉2	粉3	粉4	红	红1	红2	红3	红4
孔位	B11	B12	B13	B14	B15	B16	B17	B18	B19	B20
颜色	橙	橙1	橙2	橙3	橙4	黄	黄1	黄2	黄3	黄4
孔位	A11	A12	A13	A14	A15	A16	A17	A18	A19	A20
颜色	绿	绿1	绿2	绿3	绿4	兰	兰1	兰2	兰3	兰4
孔位	B11	B12	B13	B14	B15	B16	B17	B18	B19	B20
颜色	灰	灰1	灰2	灰3	灰4	白	白1	白2	白3	白4

线缆规格

型号	CN1对应		CN2对应
	品牌	模块	端子台
HT-100-QS-L10	不限	不限	点石电气专用
HT-100-QY-L10			
HT-100-QI-L10			
HT-100-2Q-L10			
HT-100-QS-L16			
HT-100-QY-L16			
HT-100-QI-L16			
HT-100-2Q-L16			
HT-100-QS-L20			
HT-100-QY-L20			
HT-100-QI-L20			
HT-100-2Q-L20			
HT-100-QS-L26			
HT-100-QY-L26			
HT-100-QI-L26			
HT-100-2Q-L26			
HT-100-QS-L34			
HT-100-QY-L34			
HT-100-QI-L34			
HT-100-2Q-L34			
HT-100-QS-L40			
HT-100-QY-L40			
HT-100-QI-L40			
HT-100-2Q-L40			
HT-100-AQ-L40			

电路图

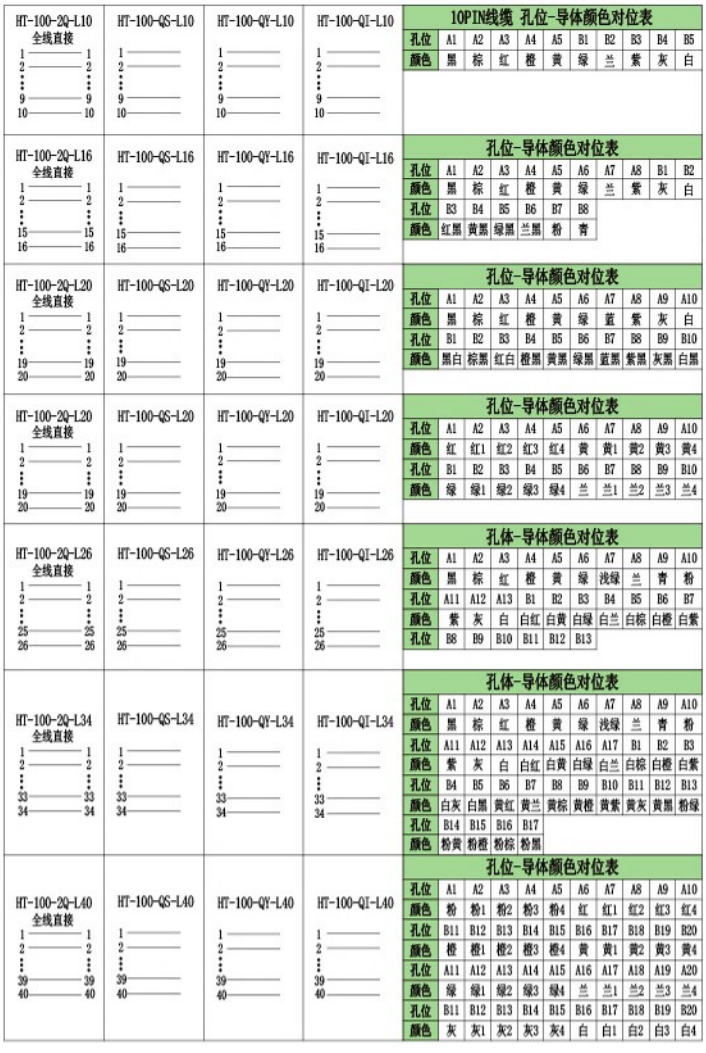

10芯MIL-I/O信号线

对应RoHS

◆◆◆◆◆ 10PIN双头线



线缆型号	标准长度CM（可定制）	线缆规格	线缆主要用途(引脚标号参考线缆选型页)
HT-50-2Q-L10	0.5米	国标电缆线 10*0.2平方	主要用途：该信号线采用2.54mm脚距牛角，MIL插头并配外壳保护，端子采用U3镀金端子不氧化接触性更完美，可用于各种带有MIL插口的PLC，方便快速拔插便于接线整洁。（配合我司端子台使用效果更佳，更能体现省时省力省配线的作用）
HT-100-2Q-L10	1.0米		
HT-150-2Q-L10	1.5米		
HT-200-2Q-L10	2.0米		
HT-250-2Q-L10	2.5米		
HT-300-2Q-L10	3.0米		
HT-500-2Q-L10	5.0米		

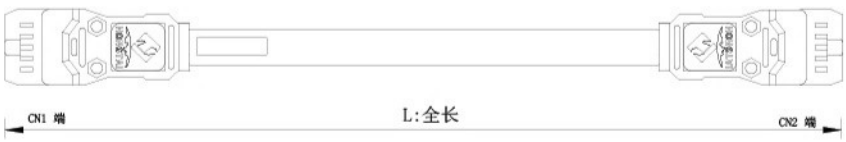

◆◆◆◆◆ 10PIN单头散线



线缆型号	标准长度CM（可定制）	线缆规格	线缆主要用途(引脚标号参考线缆选型页)
HT-50-QS-L10	0.5米	国标电缆线 10*0.2平方	主要用途：该信号线采用2.54mm脚距牛角，MIL插头并配外壳保护，端子采用U3镀金端子不氧化接触性更完美，可用于各种带有MIL插口的PLC，方便快速拔插便于接线整洁。（配合我司端子台使用效果更佳，更能体现省时省力省配线的作用）
HT-100-QS-L10	1.0米		
HT-150-QS-L10	1.5米		
HT-200-QS-L10	2.0米		
HT-250-QS-L10	2.5米		
HT-300-QS-L10	3.0米		
HT-500-QS-L10	5.0米		

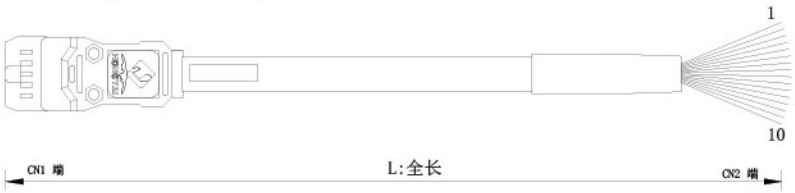

◆◆◆◆◆ 10PIN单头Y型



线缆型号	标准长度CM（可定制）	线缆规格	线缆主要用途(引脚标号参考线缆选型页)
HT-50-QY-L10	0.5米	国标电缆线 10*0.2平方	主要用途：该信号线采用2.54mm脚距牛角，MIL插头并配外壳保护，端子采用U3镀金端子不氧化接触性更完美，可用于各种带有MIL插口的PLC，方便快速拔插便于接线整洁。（配合我司端子台使用效果更佳，更能体现省时省力省配线的作用）
HT-100-QY-L10	1.0米		
HT-150-QY-L10	1.5米		
HT-200-QY-L10	2.0米		
HT-250-QY-L10	2.5米		
HT-300-QY-L10	3.0米		
HT-500-QY-L10	5.0米		



◆◆◆◆◆ 10PIN单头针型



线缆型号	标准长度CM（可定制）	线缆规格	线缆主要用途(引脚标号参考线缆选型页)
HT-50-QI-L10	0.5米	国标电缆线 10*0.2平方	主要用途：该信号线采用2.54mm脚距牛角，MIL插头并配外壳保护，端子采用U3镀金端子不氧化接触性更完美，可用于各种带有MIL插口的PLC，方便快速拔插便于接线整洁。（配合我司端子台使用效果更佳，更能体现省时省力省配线的作用）
HT-100-QI-L10	1.0米		
HT-150-QI-L10	1.5米		
HT-200-QI-L10	2.0米		
HT-250-QI-L10	2.5米		
HT-300-QI-L10	3.0米		
HT-500-QI-L10	5.0米		



16芯MIL-I/O信号线

对应RoHS

◆◆◆◆◆ 16PIN双头线



线缆型号	标准长度CM（可定制）	线缆规格	线缆主要用途(引脚标号参考线缆选型页)
HT-50-2Q-L16	0.5米	国标电缆线 10*0.2平方	主要用途：该信号线采用2.54mm脚距牛角，MIL插头并配外壳保护，端子采用U3镀金端子不氧化接触性更完美，可用于各种带有MIL插口的PLC，方便快速拔插便于接线整洁。（配合我司端子台使用效果更佳，更能体现省时省力省配线的作用）
HT-100-2Q-L16	1.0米		
HT-150-2Q-L16	1.5米		
HT-200-2Q-L16	2.0米		
HT-250-2Q-L16	2.5米		
HT-300-2Q-L16	3.0米		
HT-500-2Q-L16	5.0米		



◆◆◆◆◆ 16PIN单头散线



线缆型号	标准长度CM（可定制）	线缆规格	线缆主要用途(引脚标号参考线缆选型页)
HT-50-QS-L16	0.5米	国标电缆线 10*0.2平方	主要用途：该信号线采用2.54mm脚距牛角，MIL插头并配外壳保护，端子采用U3镀金端子不氧化接触性更完美，可用于各种带有MIL插口的PLC，方便快速拔插便于接线整洁。（配合我司端子台使用效果更佳，更能体现省时省力省配线的作用）
HT-100-QS-L16	1.0米		
HT-150-QS-L16	1.5米		
HT-200-QS-L16	2.0米		
HT-250-QS-L16	2.5米		
HT-300-QS-L16	3.0米		
HT-500-QS-L16	5.0米		



◆◆◆◆◆ 16PIN单头Y型



线缆型号	标准长度CM（可定制）	线缆规格	线缆主要用途(引脚标号参考线缆选型页)
HT-50-QY-L16	0.5米	国标电缆线 10*0.2平方	主要用途：该信号线采用2.54mm脚距牛角，MIL插头并配外壳保护，端子采用U3镀金端子不氧化接触性更完美，可用于各种带有MIL插口的PLC，方便快速拔插便于接线整洁。（配合我司端子台使用效果更佳，更能体现省时省力省配线的作用）
HT-100-QY-L16	1.0米		
HT-150-QY-L16	1.5米		
HT-200-QY-L16	2.0米		
HT-250-QY-L16	2.5米		
HT-300-QY-L16	3.0米		
HT-500-QY-L16	5.0米		



◆◆◆◆◆ 16PIN单头针型



线缆型号	标准长度CM（可定制）	线缆规格	线缆主要用途(引脚标号参考线缆选型页)
HT-50-QI-L16	0.5米	国标电缆线 10*0.2平方	主要用途：该信号线采用2.54mm脚距牛角，MIL插头并配外壳保护，端子采用U3镀金端子不氧化接触性更完美，可用于各种带有MIL插口的PLC，方便快速拔插便于接线整洁。（配合我司端子台使用效果更佳，更能体现省时省力省配线的作用）
HT-100-QI-L16	1.0米		
HT-150-QI-L16	1.5米		
HT-200-QI-L16	2.0米		
HT-250-QI-L16	2.5米		
HT-300-QI-L16	3.0米		
HT-500-QI-L16	5.0米		



20芯MIL-I/O信号线

对应RoHS

◆◆◆◆◆ 20PIN双头线



线缆型号	标准长度CM（可定制）	线缆规格	线缆主要用途(引脚标号参考线缆选型页)
HT-50-2Q-L20	0.5米	国标电缆线 10*0.15平方	主要用途：该信号线采用2.54mm脚距牛角，MIL插头并配外壳保护，端子采用U3镀金端子不氧化接触性更完美，可用于各种带有MIL插口的PLC，方便快速拔插便于接线整洁。（配合我司端子台使用效果更佳，更能体现省时省力省配线的作用）
HT-100-2Q-L20	1.0米		
HT-150-2Q-L20	1.5米		
HT-200-2Q-L20	2.0米		
HT-250-2Q-L20	2.5米		
HT-300-2Q-L20	3.0米		
HT-500-2Q-L20	5.0米		



◆◆◆◆◆ 20PIN单头散线



线缆型号	标准长度CM（可定制）	线缆规格	线缆主要用途(引脚标号参考线缆选型页)
HT-50-QS-L20	0.5米	国标电缆线 10*0.15平方	主要用途：该信号线采用2.54mm脚距牛角，MIL插头并配外壳保护，端子采用U3镀金端子不氧化接触性更完美，可用于各种带有MIL插口的PLC，方便快速拔插便于接线整洁。（配合我司端子台使用效果更佳，更能体现省时省力省配线的作用）
HT-100-QS-L20	1.0米		
HT-150-QS-L20	1.5米		
HT-200-QS-L20	2.0米		
HT-250-QS-L20	2.5米		
HT-300-QS-L20	3.0米		
HT-500-QS-L20	5.0米		



◆◆◆◆◆ 20PIN单头Y型



线缆型号	标准长度CM（可定制）	线缆规格	线缆主要用途(引脚标号参考线缆选型页)
HT-50-QY-L20	0.5米	国标电缆线 10*0.15平方	主要用途：该信号线采用2.54mm脚距牛角，MIL插头并配外壳保护，端子采用U3镀金端子不氧化接触性更完美，可用于各种带有MIL插口的PLC，方便快速拔插便于接线整洁。（配合我司端子台使用效果更佳，更能体现省时省力省配线的作用）
HT-100-QY-L20	1.0米		
HT-150-QY-L20	1.5米		
HT-200-QY-L20	2.0米		
HT-250-QY-L20	2.5米		
HT-300-QY-L20	3.0米		
HT-500-QY-L20	5.0米		



◆◆◆◆◆ 20PIN单头针型



线缆型号	标准长度CM（可定制）	线缆规格	线缆主要用途(引脚标号参考线缆选型页)
HT-50-QI-L20	0.5米	国标电缆线 10*0.15平方	主要用途：该信号线采用2.54mm脚距牛角，MIL插头并配外壳保护，端子采用U3镀金端子不氧化接触性更完美，可用于各种带有MIL插口的PLC，方便快速拔插便于接线整洁。（配合我司端子台使用效果更佳，更能体现省时省力省配线的作用）
HT-100-QI-L20	1.0米		
HT-150-QI-L20	1.5米		
HT-200-QI-L20	2.0米		
HT-250-QI-L20	2.5米		
HT-300-QI-L20	3.0米		
HT-500-QI-L20	5.0米		



26芯MIL-I/O信号线

对应RoHS

◆◆◆◆◆ 26PIN双头线



线缆型号	标准长度CM（可定制）	线缆规格	线缆主要用途(引脚标号参考线缆选型页)
HT-50-2Q-L26	0.5米	国标电缆线 10*0.15平方	主要用途：该信号线采用2.54mm脚距牛角，MIL插头并配外壳保护，端子采用U3镀金端子不氧化接触性更完美，可用于各种带有MIL插口的PLC，方便快速拔插便于接线整洁。（配合我司端子台使用效果更佳，更能体现省时省力省配线的作用）
HT-100-2Q-L26	1.0米		
HT-150-2Q-L26	1.5米		
HT-200-2Q-L26	2.0米		
HT-250-2Q-L26	2.5米		
HT-300-2Q-L26	3.0米		
HT-500-2Q-L26	5.0米		



◆◆◆◆◆ 26PIN单头散线



线缆型号	标准长度CM（可定制）	线缆规格	线缆主要用途(引脚标号参考线缆选型页)
HT-50-QS-L26	0.5米	国标电缆线 10*0.15平方	主要用途：该信号线采用2.54mm脚距牛角，MIL插头并配外壳保护，端子采用U3镀金端子不氧化接触性更完美，可用于各种带有MIL插口的PLC，方便快速拔插便于接线整洁。（配合我司端子台使用效果更佳，更能体现省时省力省配线的作用）
HT-100-QS-L26	1.0米		
HT-150-QS-L26	1.5米		
HT-200-QS-L26	2.0米		
HT-250-QS-L26	2.5米		
HT-300-QS-L26	3.0米		
HT-500-QS-L26	5.0米		

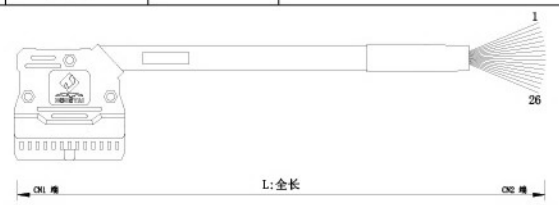

◆◆◆◆◆ 26PIN单头Y型



线缆型号	标准长度CM（可定制）	线缆规格	线缆主要用途(引脚标号参考线缆选型页)
HT-50-QY-L26	0.5米	国标电缆线 10*0.15平方	主要用途：该信号线采用2.54mm脚距牛角，MIL插头并配外壳保护，端子采用U3镀金端子不氧化接触性更完美，可用于各种带有MIL插口的PLC，方便快速拔插便于接线整洁。（配合我司端子台使用效果更佳，更能体现省时省力省配线的作用）
HT-100-QY-L26	1.0米		
HT-150-QY-L26	1.5米		
HT-200-QY-L26	2.0米		
HT-250-QY-L26	2.5米		
HT-300-QY-L26	3.0米		
HT-500-QY-L26	5.0米		



◆◆◆◆◆ 26PIN单头针型



线缆型号	标准长度CM（可定制）	线缆规格	线缆主要用途(引脚标号参考线缆选型页)
HT-50-QI-L26	0.5米	国标电缆线 10*0.15平方	主要用途：该信号线采用2.54mm脚距牛角，MIL插头并配外壳保护，端子采用U3镀金端子不氧化接触性更完美，可用于各种带有MIL插口的PLC，方便快速拔插便于接线整洁。（配合我司端子台使用效果更佳，更能体现省时省力省配线的作用）
HT-100-QI-L26	1.0米		
HT-150-QI-L26	1.5米		
HT-200-QI-L26	2.0米		
HT-250-QI-L26	2.5米		
HT-300-QI-L26	3.0米		
HT-500-QI-L26	5.0米		

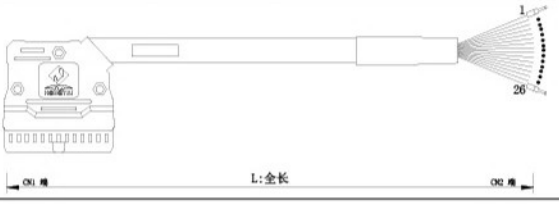

34芯MIL-I/O信号线

对应RoHS

◆◆◆◆◆ 34PIN双头线



线缆型号	标准长度CM（可定制）	线缆规格	线缆主要用途(引脚标号参考线缆选型页)
HT-50-2Q-L34	0.5米	国标电缆线 10*0.15平方	主要用途：该信号线采用2.54mm脚距牛角，MIL插头并配外壳保护，端子采用U3镀金端子不氧化接触性更完美，可用于各种带有MIL插口的PLC，方便快速拔插便于接线整洁。（配合我司端子台使用效果更佳，更能体现省时省力省配线的作用）
HT-100-2Q-L34	1.0米		
HT-150-2Q-L34	1.5米		
HT-200-2Q-L34	2.0米		
HT-250-2Q-L34	2.5米		
HT-300-2Q-L34	3.0米		
HT-500-2Q-L34	5.0米		



◆◆◆◆◆ 34PIN单头散线



线缆型号	标准长度CM（可定制）	线缆规格	线缆主要用途(引脚标号参考线缆选型页)
HT-50-QS-L34	0.5米	国标电缆线 10*0.15平方	主要用途：该信号线采用2.54mm脚距牛角，MIL插头并配外壳保护，端子采用U3镀金端子不氧化接触性更完美，可用于各种带有MIL插口的PLC，方便快速拔插便于接线整洁。（配合我司端子台使用效果更佳，更能体现省时省力省配线的作用）
HT-100-QS-L34	1.0米		
HT-150-QS-L34	1.5米		
HT-200-QS-L34	2.0米		
HT-250-QS-L34	2.5米		
HT-300-QS-L34	3.0米		
HT-500-QS-L34	5.0米		



◆◆◆◆◆ 34PIN单头Y型



线缆型号	标准长度CM（可定制）	线缆规格	线缆主要用途(引脚标号参考线缆选型页)
HT-50-QY-L34	0.5米	国标电缆线 10*0.15平方	主要用途：该信号线采用2.54mm脚距牛角，MIL插头并配外壳保护，端子采用U3镀金端子不氧化接触性更完美，可用于各种带有MIL插口的PLC，方便快速拔插便于接线整洁。（配合我司端子台使用效果更佳，更能体现省时省力省配线的作用）
HT-100-QY-L34	1.0米		
HT-150-QY-L34	1.5米		
HT-200-QY-L34	2.0米		
HT-250-QY-L34	2.5米		
HT-300-QY-L34	3.0米		
HT-500-QY-L34	5.0米		



◆◆◆◆◆ 34PIN单头针型



线缆型号	标准长度CM（可定制）	线缆规格	线缆主要用途(引脚标号参考线缆选型页)
HT-50-QI-L34	0.5米	国标电缆线 10*0.15平方	主要用途：该信号线采用2.54mm脚距牛角，MIL插头并配外壳保护，端子采用U3镀金端子不氧化接触性更完美，可用于各种带有MIL插口的PLC，方便快速拔插便于接线整洁。（配合我司端子台使用效果更佳，更能体现省时省力省配线的作用）
HT-100-QI-L34	1.0米		
HT-150-QI-L34	1.5米		
HT-200-QI-L34	2.0米		
HT-250-QI-L34	2.5米		
HT-300-QI-L34	3.0米		
HT-500-QI-L34	5.0米		



40芯MIL-I/O信号线

对应RoHS

◆◆◆◆◆ 40PIN双头线



线缆型号	标准长度CM（可定制）	线缆规格	线缆主要用途(引脚标号参考线缆选型页)
HT-50-2Q-L40	0.5米	国标电缆线 10*0.15平方	主要用途：该信号线采用2.54mm脚距牛角，MIL插头并配外壳保护，端子采用U3镀金端子不氧化接触性更完美，可用于各种带有MIL插口的PLC，方便快速拔插便于接线整洁。（配合我司端子台使用效果更佳，更能体现省时省力省配线的作用）
HT-100-2Q-L40	1.0米		
HT-150-2Q-L40	1.5米		
HT-200-2Q-L40	2.0米		
HT-250-2Q-L40	2.5米		
HT-300-2Q-L40	3.0米		
HT-500-2Q-L40	5.0米		



◆◆◆◆◆ 40PIN单头散线



线缆型号	标准长度CM（可定制）	线缆规格	线缆主要用途(引脚标号参考线缆选型页)
HT-50-QS-L40	0.5米	国标电缆线 10*0.15平方	主要用途：该信号线采用2.54mm脚距牛角，MIL插头并配外壳保护，端子采用U3镀金端子不氧化接触性更完美，可用于各种带有MIL插口的PLC，方便快速拔插便于接线整洁。（配合我司端子台使用效果更佳，更能体现省时省力省配线的作用）
HT-100-QS-L40	1.0米		
HT-150-QS-L40	1.5米		
HT-200-QS-L40	2.0米		
HT-250-QS-L40	2.5米		
HT-300-QS-L40	3.0米		
HT-500-QS-L40	5.0米		



◆◆◆◆◆ 40PIN单头Y型



线缆型号	标准长度CM（可定制）	线缆规格	线缆主要用途(引脚标号参考线缆选型页)
HT-50-QY-L40	0.5米	国标电缆线 10*0.15平方	主要用途：该信号线采用2.54mm脚距牛角，MIL插头并配外壳保护，端子采用U3镀金端子不氧化接触性更完美，可用于各种带有MIL插口的PLC，方便快速拔插便于接线整洁。（配合我司端子台使用效果更佳，更能体现省时省力省配线的作用）
HT-100-QY-L40	1.0米		
HT-150-QY-L40	1.5米		
HT-200-QY-L40	2.0米		
HT-250-QY-L40	2.5米		
HT-300-QY-L40	3.0米		
HT-500-QY-L40	5.0米		



◆◆◆◆◆ 40PIN单头针型



线缆型号	标准长度CM（可定制）	线缆规格	线缆主要用途(引脚标号参考线缆选型页)
HT-50-QI-L40	0.5米	国标电缆线 10*0.15平方	主要用途：该信号线采用2.54mm脚距牛角，MIL插头并配外壳保护，端子采用U3镀金端子不氧化接触性更完美，可用于各种带有MIL插口的PLC，方便快速拔插便于接线整洁。（配合我司端子台使用效果更佳，更能体现省时省力省配线的作用）
HT-100-QI-L40	1.0米		
HT-150-QI-L40	1.5米		
HT-200-QI-L40	2.0米		
HT-250-QI-L40	2.5米		
HT-300-QI-L40	3.0米		
HT-500-QI-L40	5.0米		



40芯MIL-I/O信号线

对应RoHS

◆◆◆◆◆ 40PIN双头线



线缆型号	标准长度CM（可定制）	线缆规格	线缆主要用途(引脚标号参考线缆选型页)
HT-50-AQ-L40	0.5米	国标电缆线 10*0.15平方	主要用途：该信号线采用2.54mm脚距牛角，MIL插头并配外壳保护，端子采用U3镀金端子不氧化接触性更完美，可用于各种带有MIL插口的PLC，方便快速拔插便于接线整洁。（配合我司端子台使用效果更佳，更能体现省时省力省配线的作用）
HT-100-AQ-L40	1.0米		
HT-150-AQ-L40	1.5米		
HT-200-AQ-L40	2.0米		
HT-250-AQ-L40	2.5米		
HT-300-AQ-L40	3.0米		
HT-500-AQ-L40	5.0米		

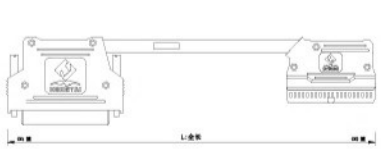



◆◆◆◆◆ 40PIN单头散线



线缆型号	标准长度CM（可定制）	线缆规格	线缆主要用途(引脚标号参考线缆选型页)
HT-50-AS-L40	0.5米	国标电缆线 10*0.15平方	主要用途：该信号线采用2.54mm脚距牛角，MIL插头并配外壳保护，端子采用U3镀金端子不氧化接触性更完美，可用于各种带有MIL插口的PLC，方便快速拔插便于接线整洁。（配合我司端子台使用效果更佳，更能体现省时省力省配线的作用）
HT-100-AS-L40	1.0米		
HT-150-AS-L40	1.5米		
HT-200-AS-L40	2.0米		
HT-250-AS-L40	2.5米		
HT-300-AS-L40	3.0米		
HT-500-AS-L40	5.0米		

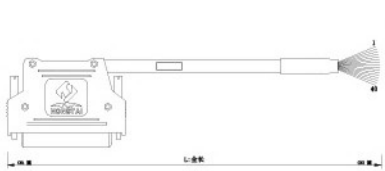

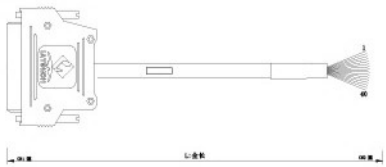

◆◆◆◆◆ 40PIN单头Y型



线缆型号	标准长度CM（可定制）	线缆规格	线缆主要用途(引脚标号参考线缆选型页)
HT-50-AY-L40	0.5米	国标电缆线 10*0.15平方	主要用途：该信号线采用2.54mm脚距牛角，MIL插头并配外壳保护，端子采用U3镀金端子不氧化接触性更完美，可用于各种带有MIL插口的PLC，方便快速拔插便于接线整洁。（配合我司端子台使用效果更佳，更能体现省时省力省配线的作用）
HT-100-AY-L40	1.0米		
HT-150-AY-L40	1.5米		
HT-200-AY-L40	2.0米		
HT-250-AY-L40	2.5米		
HT-300-AY-L40	3.0米		
HT-500-AY-L40	5.0米		

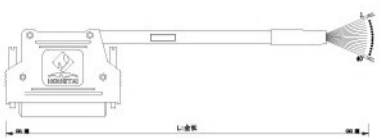

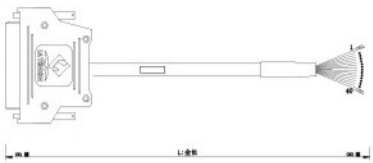

◆◆◆◆◆ 40PIN单头针型



线缆型号	标准长度CM（可定制）	线缆规格	线缆主要用途(引脚标号参考线缆选型页)
HT-50-AI-L40	0.5米	国标电缆线 10*0.15平方	主要用途：该信号线采用2.54mm脚距牛角，MIL插头并配外壳保护，端子采用U3镀金端子不氧化接触性更完美，可用于各种带有MIL插口的PLC，方便快速拔插便于接线整洁。（配合我司端子台使用效果更佳，更能体现省时省力省配线的作用）
HT-100-AI-L40	1.0米		
HT-150-AI-L40	1.5米		
HT-200-AI-L40	2.0米		
HT-250-AI-L40	2.5米		
HT-300-AI-L40	3.0米		
HT-500-AI-L40	5.0米		

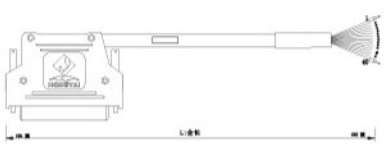



DOS

Our other products
我們的其它產品

CDR系列导轨式工业电源

和PLC模块外观一致，上下端子翻盖设计，有电压/电流数显功能可选，最大100W.



DAR系列导轨式工业电源

经典机型，体积小巧，保护功能丰富，输出电压有5/12/24/48V等级，功率20W~500W.

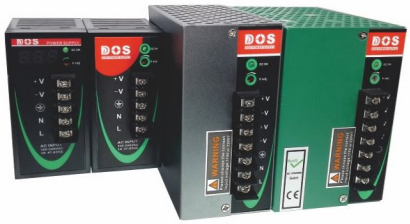

EDR系列导轨式工业电源

物美价廉，性价比高，体积小巧，接线方便，一年质保，保护功能丰富，功率10W~360W.



DBR系列导轨式工业电源

宽度更窄，效率更高，上下端子设计，全系列有电压数显功能可选，功率75W~500W.



AD200系列迷你型变频器

体积小巧，可导轨安装，高精度，大转矩，无速度传感器矢量控制，最大2.2KW.



AD300系列矢量型变频器

高精度，低频大转矩，功能丰富，可选择传感器矢量控制，标准通讯，最大350KW.



G3NA系列固态继电器

采用国际品牌光耦和双向可控硅，直流控制交流，启动瞬间耐流量可达10倍额定电流.



四路导轨式固态继电器

四路固态继电器，导轨安装，体积小巧，和PLC模块外观一致，单路电流最大5A.



HPT系列普通压力传感器

可定制量程、接口、输出信号，可选芯体，各种外观形状，适用于不同压力测试设备.



更多详细信息请参阅《工控产品综合选型手册》



Sincere to do, will be successful !

精诚在心　点石成金

深圳市点石电气技术有限公司

Shenzhen DoSuccess Electric Technology Co.,Ltd

地址：深圳市宝安区石岩街道山城工业区27栋5楼

电话：0755-26452637 33635006 33635007

传真：0755-26457341

Http://www.szdos.net

E-mail:dosuccess@163.com

微信号：szdos888