DOS

DOSUCCESS ELECTRIC

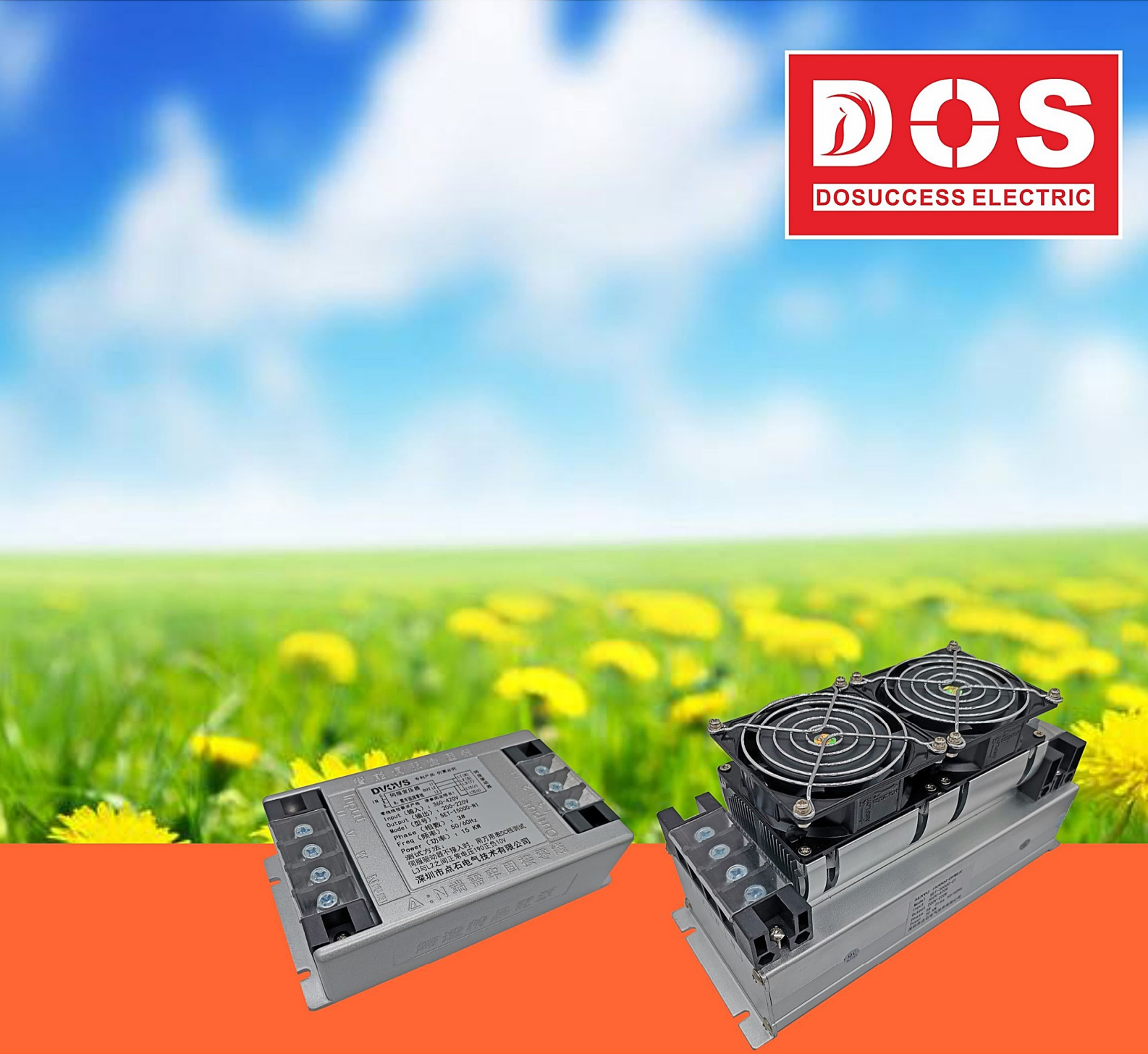

SET Series Electronic Intelligent Servo Transformer

电子智能伺服变压器

Selection Guide

选型手册

CE

DVOVS

DOS|点石

創新和製造高品質產品，為客戶創造價值。

DVOVS

工業電源|固態繼電器|變頻器|壓力傳感器

Sincere to do, will be successful !

精诚在心，点石成金！

SET系列电子智能伺服变压器

电子智能伺服变压器是伺服驱动器专用变压器，用于替代传统的三相变压器，该伺服变压器解决了绕组式变压器、的体形大、笨重、难安装、发热大、绝缘易老化、效率低、价格贵等问题。适用于三菱、安川、三洋、松下、富士、日立、欧姆龙、台达、东元、汇川、迈信、广数等所有进口和国产伺服系统。

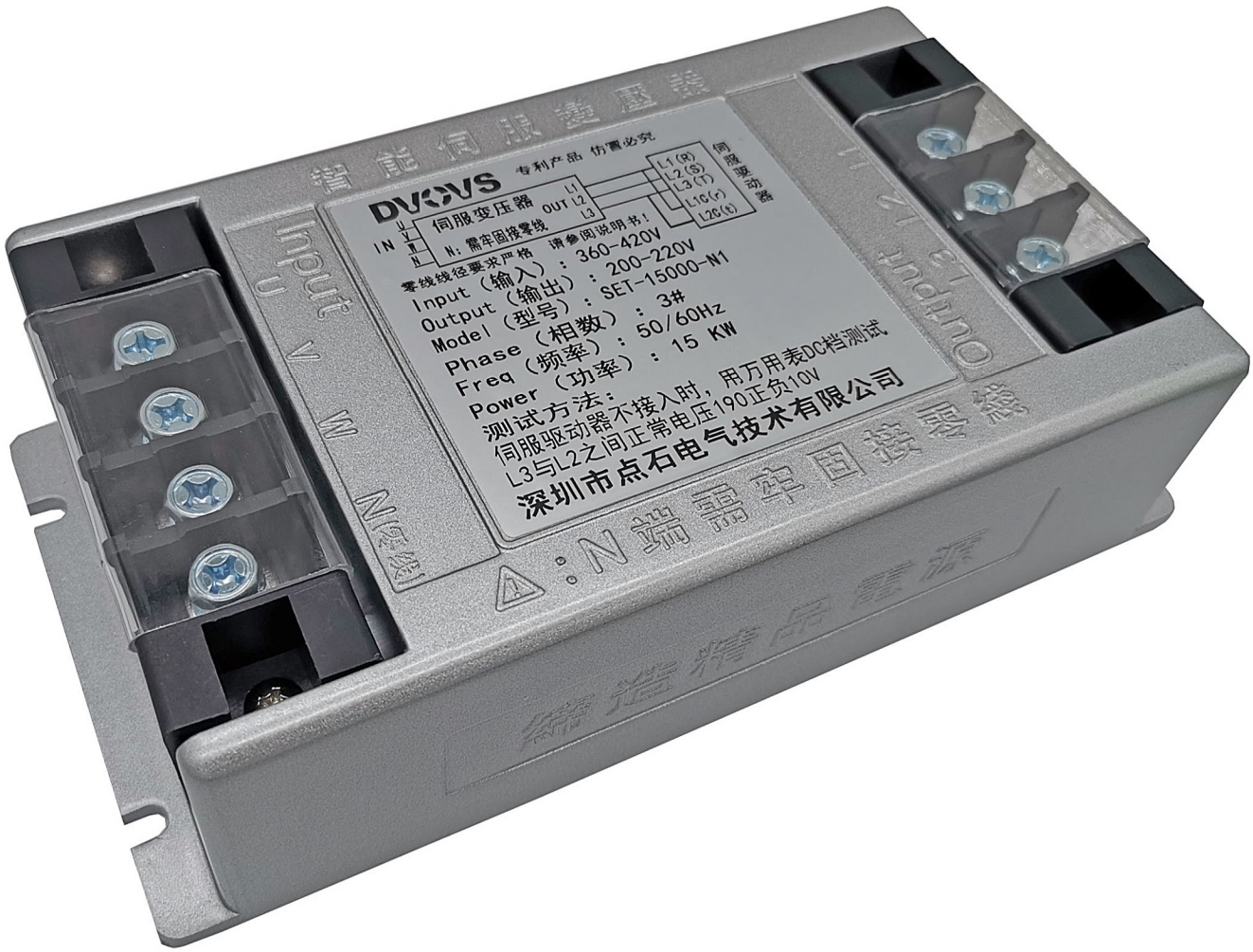

一、产品特点：

1、**接线方便：**栅栏式端子接线，方便在狭小的电柜中接线。
2、**精巧易装：**高导热铝合金外壳，体积小，重量轻，方便安装。
3、**苛刻环境：**适用于周围空气温度±55℃之间，安装海拔可达4500米。
4、**超长质保：**经过2500V耐压、泄露电流、高低温等严格测试，两重浪涌防雷保护，无干扰，安全可靠。
5、**超高效率：**功率器件采用德国进口模块，不发热、效率高达98%以上；输出内阻小，压降低，输出电压稳定性好。
6、**智能输出电流：**根据伺服系统所需电流自动调节，且不受电网电压波动的影响。
7、**超低故障率：**质保5年，高可靠性，超低故障率；耐浪涌电流冲击，过载能力高达5倍。
8、**功率模块冗余设计：**一个功率模块是完全能胜任负载的，内置至少4倍数量的功率模块，即使一个故障，还有其它几个在工作。
9、**故障功率模块自动隔离设计：**如果某个功率模块出现故障，会被自动隔离，不会导致其它元件和变压器故障，由于多路功率模块的存在，变压器依然正常工作。
10、**输入接线：**N端必须接零线，零线不能断开，否则变压器不能正常工作。

二、产品参数：

1、**输入电源：**三相四线输入，AC360-420V 50-60HZ。必须可靠接入零线。
2、**输出电压：**伺服系统不接入时用万用表DC档测量L3与L1之间正常电压应是190±10V(安川伺服专用变压器电压是320±10V）。
该产品的任意两个输出端子之间的电压并非标准的AC200V，故该产品不适合于直接给三相异步电机供电，而只适用于最终需要直流电压的场合。
3、**绝缘耐压：**所有输入和输出端子并联同时对壳体的绝缘电阻，DC2500V测试一分钟，绝缘电阻大于1500兆欧。
4、**工作温湿度：**-55℃到+55℃，0-95%RH（无凝露）。
5、**储存温湿度：**-55℃到+85℃，0-95%RH（无凝露）。

三、产品型号和规格：

型号	额定容量	外形尺寸（mm）	重量（Kg）	选型注意事项
SET-2000-□	2KW	159×84×46	0.5	伺服变压器选用应比伺服驱动器总功率大10%以上
SET-3000-□	3KW	159×84×46	0.6	
SET-4500-□	4.5KW	159×84×46	0.7	
SET-6000-□	6KW	159×84×46	0.9	
SET-8000-□	8KW	159×84×46	1	
SET-11000-□	11KW	207×109×55	1.3	
SET-13000-□	13KW	207×109×55	1.4	
SET-15000-□	15KW	207×109×55	1.6	
SET-20000-□	20KW	253×105×128	2.5	
SET-25000-□	25KW	253×105×128	2.7	
SET-30000-□	30KW	253×105×128	2.9	
SET-40000-□	40KW	253×105×128	3.2	
SET-60000-□	60KW	特殊定制		
SET-80000-□	80KW			

注：1、□代表以下编码：N1为二代通用型；N2为二代安川伺服驱动专用型；
P1为三代增强保护功能通用型；P2为三代增强保护功能安川伺服驱动专用型。
2、选型购买时，请向销售人员提供伺服驱动器的品牌、型号、数量和功率等参数，以防选型错误。

产品规格图

2KW、3KW、4.5KW伺服电子变压器



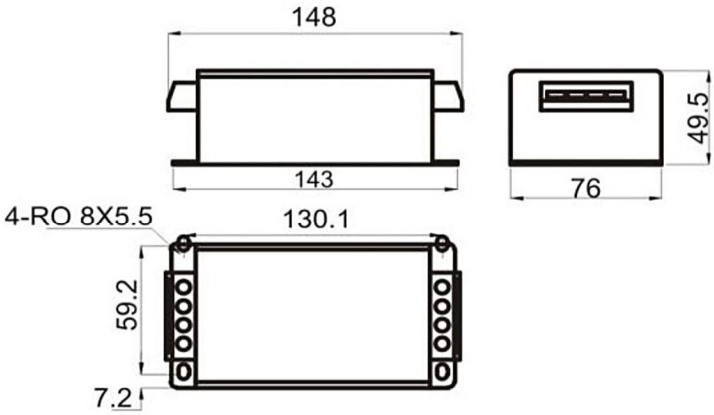

6KW、8KW伺服电子变压器



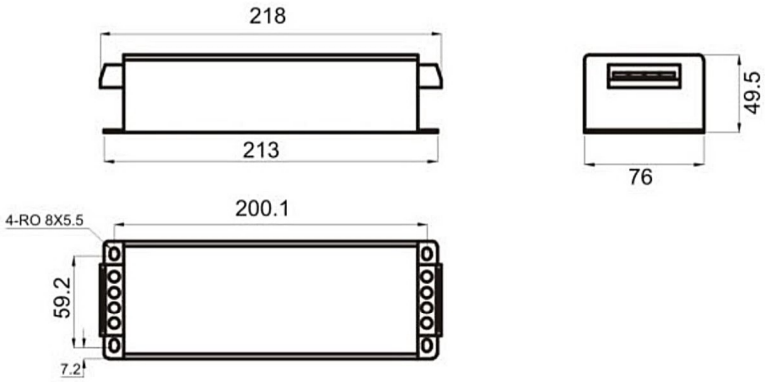

11KW、13KW伺服电子变压器



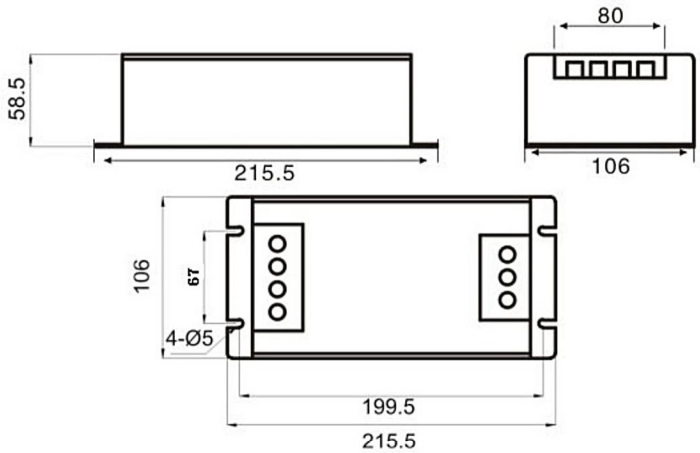

15KW伺服电子变压器



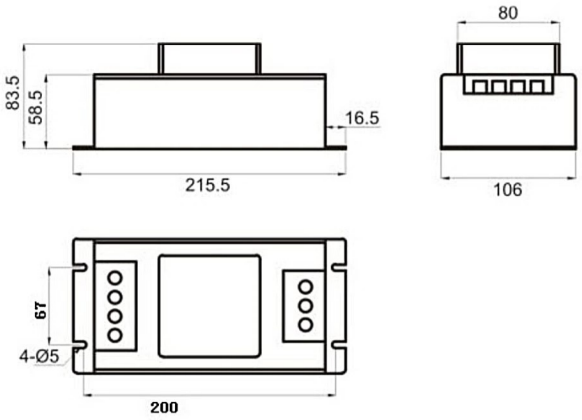

20KW、25KW、30KW伺服电子变压器



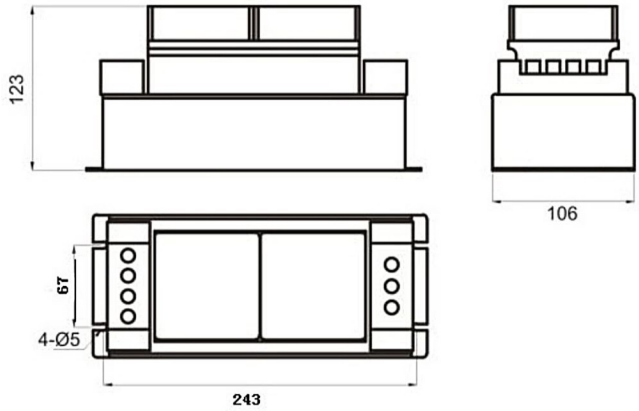

2KW、3KW、4.5KW伺服电子变压器（带保险）



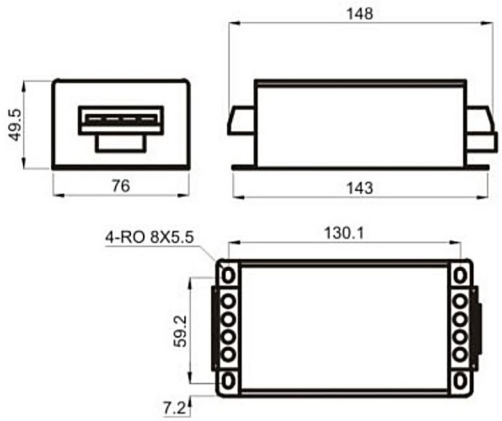

备注：应市场需求进一步强化性能的新一代产品变压器
实时自动调整电流，发挥最高的性能
耐压范围更宽，过载能力更强
环境适应性强，防干扰的等级高
零线漏接、开路、保护
输入接错、接反保护

工作示意图

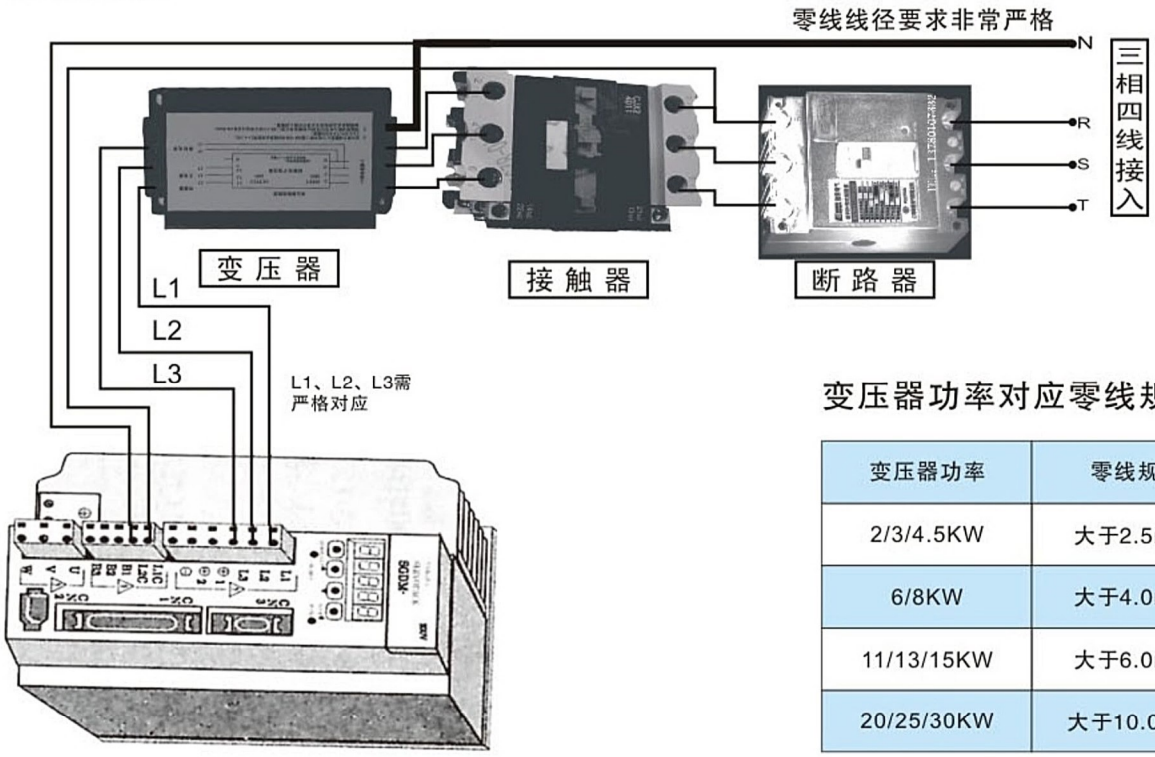

变压器功率对应零线规格表

变压器功率	零线规格
2/3/4.5KW	大于2.5mm²
6/8KW	大于4.0mm²
11/13/15KW	大于6.0mm²
20/25/30KW	大于10.0mm²

接线图

图1、伺服单个功率小于3KW接线方式:

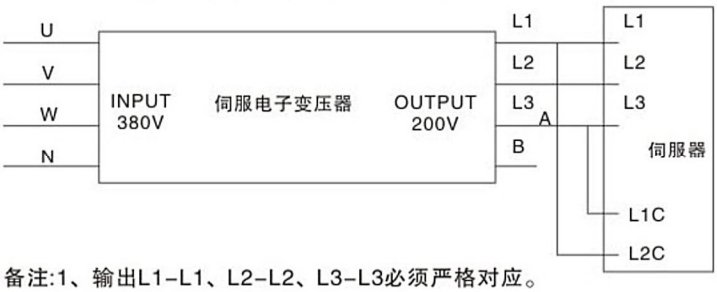

图2、伺服单个功率大于3KW接线方式:



备注:1、输出L1-L1、L2-L2、L3-L3必须严格对应。
2、安川单个伺服器大于3KW请按图3接线。
3、三菱MR-E系列请按图4接线。
4、伺服器不接入时用万用表DC档测量L3与L1之间正常电压应是190±10V，如果此两点电压不正常不可接入伺服器。

图3、安川伺服单个功率大于3KW(含3KW)接线方式:

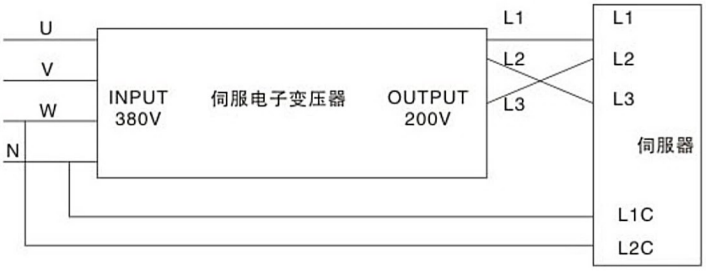

备注：输出L1-L1、L2-L3、L3-L2必须严格对应。

图4、三菱MR-E接线方式:



备注:1、U、V、W是三相火线。
2、N接零线，线径不得低于火线，最好取火线线径的1.4倍，需接线牢固。
3、输出L1-R、L2-T、L3-S必须严格对应。

产品适用范围
Product scope of application


纺织机械


包装机械


火花机


印刷机械


数控机床


线性切割机


电动注塑机


PCB钻孔机


卫星通讯设备

Our other products
我們的其它產品

CDR系列导轨式工业电源

和PLC模块外观一致，上下端子翻盖设计，有电压/电流数显功能可选，最大100W.



DAR系列导轨式工业电源

经典机型，体积小巧，保护功能丰富，输出电压有5/12/24/48V等级，功率20W~500W.



EDR系列导轨式工业电源

物美价廉，性价比高，体积小巧，接线方便，一年质保，保护功能丰富，功率10W~360W.



DBR系列导轨式工业电源

宽度更窄，效率更高，上下端子设计，全系列有电压数显功能可选，功率75W~500W.



AD200系列迷你型变频器

体积小巧，可导轨安装，高精度，大转矩，无速度传感器矢量控制，最大2.2KW.



AD300系列矢量型变频器

高精度，低频大转矩，功能丰富，可选择传感器矢量控制，标准通讯，最大350KW.



G3NA系列固态继电器

采用国际品牌光耦和双向可控硅，直流控制交流，启动瞬间耐流量可达10倍额定电流.



四路导轨式固态继电器

四路固态继电器，导轨安装，体积小巧，和PLC模块外观一致，单路电流最大5A.



HPT系列普通压力传感器

可定制量程、接口、输出信号，可选芯体，各种外观形状，适用于不同压力测试设备.



更多详细信息请参阅《工控产品综合选型手册》



Leader of Power Supply Technology in Industrial Automation

工業自動化領域電源技術領導者

Innovation and manufacture of high-quality products to create value for customers

創新和製造高品質產品，為客戶創造價值。

深圳市点石电气技术有限公司

Shenzhen DoSuccess Electric Technology Co.,Ltd

地址：深圳市宝安区石岩街道山城工业区27栋5楼

电话：0755-26452637 33635006 33635007

传真：0755-26457341

Http://www.szdos.net

E-mail:dosuccess@163.com

微信号：szdos888

DVOVS